Моноблочные горелки для отопления и технологического применения

Технические сведения
от VECTRON G1 до G6 (от 14,5 до 1907 кВт)
от VECTRON GL2 до GL06 (от 35 до 2050 кВт)
от VECTRON L1 до L6 (от 18 до 2080 кВт)

elco
www.elco-burners.com

VECTRON

ELCO устанавливает стандарты совершенства своей гаммой газовых, жидкотопливных и комбинированных горелок

Надежные решения отопительных задач для любого случая

Если требуется решить задачу теплоснабжения среднего масштаба, ELCO - лучший партнер, на которого можно положиться. Наши горелки дают возможность дистрибьюторам ELCO во всем мире предлагать современные индивидуальные решения. ELCO - партнер в профессиональном отоплении, предлагающий широкий спектр функциональных особенностей горелок для удовлетворения потребностей как частных лиц, так и бизнеса, за счет технологий оптимального сжигания, не наносящего ущерба окружающей среде.

VECTRON - оптимальное сочетание опыта и инноваций

В сериях газовых, жидкотопливных и комбинированных горелок VECTRON реализован более чем восьмидесятилетний опыт ELCO в разработке горелок всех уровней мощности.
В конструкцию горелок VECTRON всех серий заложены экономный расход топлива, а также простота монтажа, регулировки и обслуживания.
Модели нового поколения снабжены встроенным дисплеем, представляющим собой интерактивную, интуитивно понятную систему передачи информации.
Горелка и ее упаковка на 100% пригодны для использования в качестве вторичного сырья.

VECTRON G

Гамма VECTRON в диапазоне выходных мощностей от 14,5 до 1907 кВт включает модели с различными типами управления: одно- и двухступенчатые, с плавным пневматическим регулированием, модулируемые с электронным управлением, а также полную программу газовых горелок с регулируемой частотой вращения вентилятора.

VECTRON GL

ELCO предлагает комбинированные горелки, работающие на газе и дизельном топливе, в диапазоне мощностей от 35 до 2050 кВт с одноступенчатым, двухступенчатым, а также пневматическим прогрессивным регулированием.

VECTRON L

Гамма жидкотопливных горелок в диапазоне выходных мощностей от 18 до 2080 кВт включает мощные варианты для всех видов применения, а также модели с низкой эмиссией на основе технологий голубого и желтого пламени.

Квалифицированные консультации

Сотрудники, с которыми Вы общаетесь в ELCO и в компаниях-партнерах, -это признанные специалисты с многолетним опытом.
Наша поддержка в любой точке мира начинается с эскизного проекта и может включать планирование, проектирование, управление проектом, вплоть до наладки и обеспечения работоспособности установки в течение всего ее жизненного цикла.

Отличное техническое обслуживание

Если вы стали клиентом ELCO, вы можете быть уверены, что ваше оборудование будет работать надежно. Наша гарантия подкреплена образцовой сервисной поддержкой.

Содержание

Основные свойства	4 - 5
Технологии ELCO	6 - 9
Обозначения	10
Обзор серии	11
Технические характеристики и размеры	12 - 29
Подбор газовых рамп	30 - 32

Информационная система

Выберите интуитивно понятную интерактивную систему

Новая система MDE2 с языком Elcogram, установленная на горелках VECTRON, постоянно, в режиме реального времени, выдает информацию оператору.

- В процессе наладки
  Установка всех необходимых параметров работы горелки упрощена благодаря панели с пятью кнопками и дисплеем большого размера.
- В процессе работы
  Текущие параметры во время каждого розжига последовательно отображаются в режиме реального времени, позволяя оперативно контролировать работу горелки (величина напряжения, сигнал наличия пламени, время розжига…).
- В каждом рабочем цикле
  Система записывает каждое сообытие в течение последнего отопительного сезона и может отображать сохраняемые данные в форме статистики.

одноступенчатые горелки

Elcogram:
язык, понятный всем

Ввиду того, что продукция ELCO продается по всему миру, компания разработала универсальный язык, состоящий из пиктограмм и цифровых данных. В пиктограммах используются в основном применяемые в электрических схемах символы, которые узнаваемы и понятны во всех странах. Благодаря этому читать информацию стало проще, чем раньше.

двухступенчатые и плавно-двухступенчатые горелки

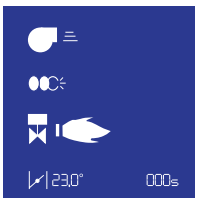

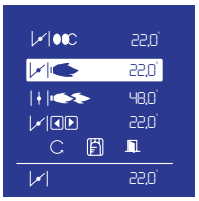

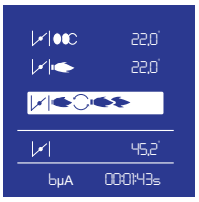

Обслуживание

Выберите решение, обеспечивающее быстрое и простое обслуживание

Чтобы предоставить вам ценовые преимущества и улучшенные характеристики всех горелок ELCO, мы внедрили усовершенствования, упрощающие наладку и дающие возможность быстрого и эффективного обслуживания горелки.

- Быстрота: позволяет снизить затраты времени и, следовательно, себестоимость обслуживания
- Эффективность: обеспечивает оптимальные рабочие параметры, как после первой настройки

Обслуживание упрощается тем, что элементы пламенной головы быстро снимаются, легко чистятся, и, даже если они были разобраны, легко возвращаются на место после регламентных работ.
Разработанная ELCO система RTC гарантирует простую наладку и исключительно стабильную работу от первого до последнего дня отопительного сезона.

Экология

Отдайте предпочтение технологии чистого и малошумного сжигания

Идя по пути постоянных усовершенствований, ELCO разрабатывает новые технологии, помогающие беречь природу.

Горелки ELCO производятся также в низкоэмиссионных исполнениях Low NOx:
- VECTRON G: класс 3 (NOx < 80 мг NOx/кВт·ч)
- VECTRON L: класс 2 (NOx < 185 мг NOx/кВт·ч)
- VECTRON L Blue и Eco: класс 3 (NOx < 120 мг NOx/кВт·ч)

Мы привержены экологичным решениям.

Последние модификации горелок ELCO:
- отличаются пониженным потреблением электроэнергии
- могут быть целиком, включая упаковку, использованы в качестве вторичного сырья

В целях более высокого комфорта для пользователя, компания ELCO позаботилась о шумовых характеристиках:

- встроенный в воздухозабор шумоглушитель
- коробка воздухозабора изготовлена из композитных материалов, имеющих сотовую структуру и работающих как шумоглушитель (VECTRON 1)
- герметизированный воздушный канал
- полипропиленовый кожух, препятствующий распространению акустических колебаний

Технологии ELCO

Duo

Еще более чистая и эффективная выработка тепла

Благодаря оптимизированной конструкции пламенной головы, запатентованной под названием IME (многоступенчатая инжекция), горелки отличаются стабильным качеством сжигания и вместе с тем отличной энергоэффективностью.

Duo Plus

Знаменитая технология, применяемая в наших газовых горелках

Разработанная и производимая ELCO система AGP (пропорциональное регулирование газ-воздух) обеспечивает:

- превосходную стабильность смеси газ-воздух;
- постоянно высокое содержание CO_2 во всем диапазоне мощности горелки;
- точное регулирование избытка воздуха, что важно для эффективности работы, в частности, для конденсационных котлов.

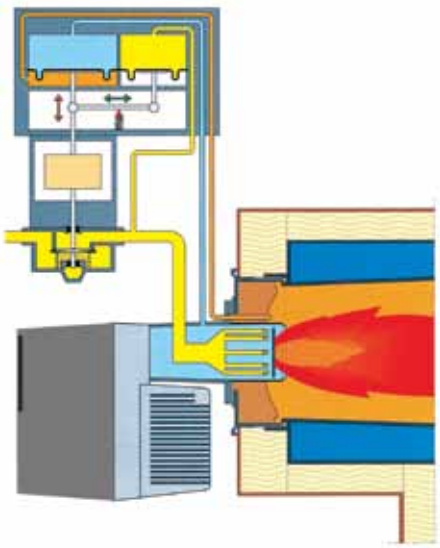

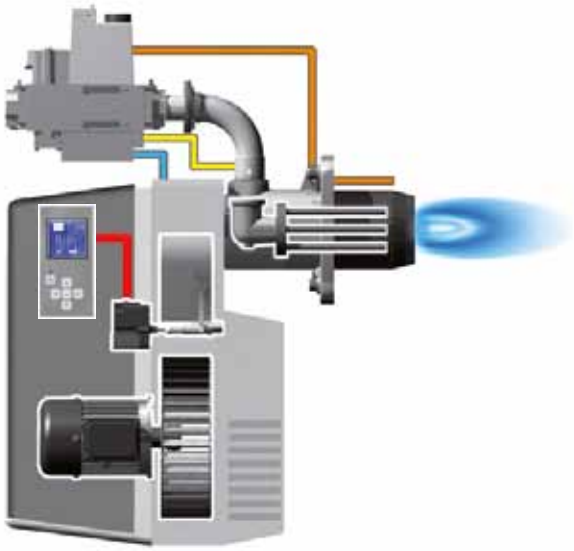

Технологии ELCO

Variatron

Передовая технология в наших модулируемых газовых горелках

Для улучшения работы отопительных или технологических систем ELCO применяет систему Variatron (регулирование частоты вращения вентилятора) в виде исполнения горелки или в виде дополнительного компонента.
В сочетании с AGP мы можем обеспечить оптимальное сжигание, постоянно поддерживая минимальный избыток воздуха при любых рабочих условиях.

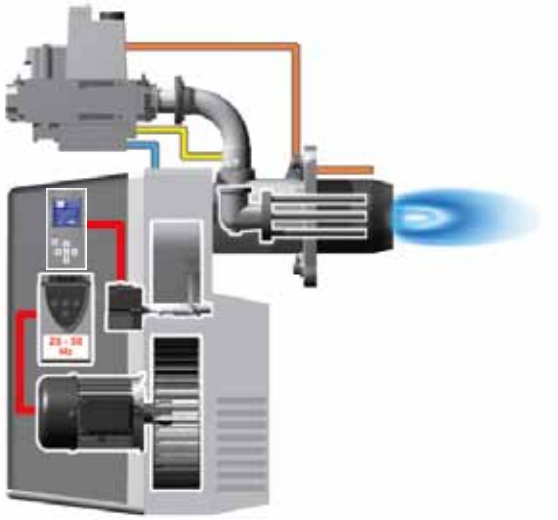

Modulo

Цифровая система управления для наших электронных газовых горелок

Все параметры надежно контролируются с целью поддержания оптимальных условий горения. Новый дисплей облегчает наладку и в режиме реального времени и предоставляет информацию о работе горелки, включая точную диагностику отказов на основе журнала регистрации ошибок.
Встроенная система контроля герметичности газовой рампы служит дополнительным обеспечением безопасности.
Разъем для подключения системы удаленной диагностики и настройки REMOTE SOLUTION.

Технологии ELCO

Система снижения шума

Бесшумные и стильные. Динамичный и функциональный дизайн

"Кубический" дизайн обеспечивает низкий уровень шума, дает ощущение мощи и надежности.
Простой и быстрый монтаж, наладка и обслуживание.
Это основные черты новых моделей VECTRON.

Оптимальный акустический комфорт

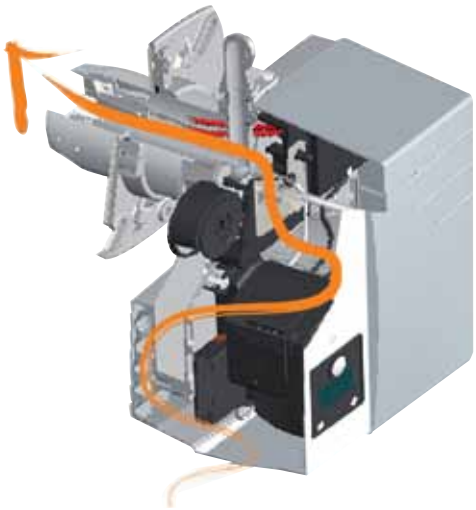

Система MDE2

Постоянная передача простой в использовании информации

Благодаря системе MDE2 и встроенному дисплею горелка VECTRON может снабжать постоянно обновляемой информацией как профессионала, так и пользователя.
Теперь отображаются как текущая информация (цикл запуска, измеряемые величины напряжения, сигнал наличия пламени и т.п.), так и сохранённые данные (статистика работы).

Технологии ELCO

Голубое пламя

Технология голубого пламени с низкими эмиссиями NOx

Class 3

Горелки на дизельном топливе голубого пламени VECTRON Blue позволяют повысить качество жизни за счет непревзойденной технологии сжигания. Благодаря форсунке, распыляющей дизельное топливо, в горелке предварительно формируется горючая газо-воздушная смесь.
В результате происходит чистое сжигание дизельного топлива с очень низкими эмиссиями NOx.
Электронное управление этих горелок, а также настраиваемая рециркуляция дымовых газов, позволяют применять их в любых установках, от новых котлов до реконструируемых котельных.

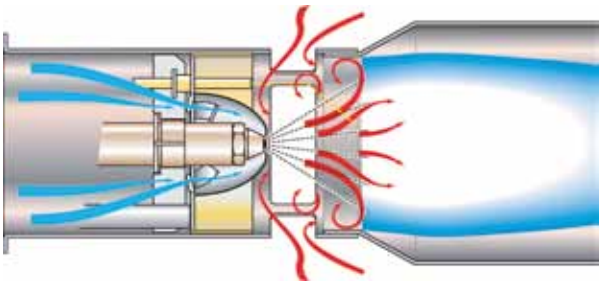

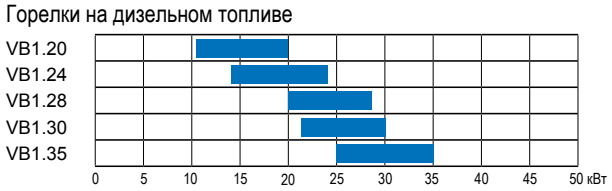

Желтое пламя

Технология желтого пламени с низкими эмиссиями NOx

Class 3

Выверенная конструкция пламенной головы горелок на дизельном топливе серии VECTRON Eco позволяет достичь особенно высокой эффективности и низких эмиссий NOx.
Характерная конфигурация отклоняющих пластин в виде короны позволяет оптимизировать горение за счет улучшенного смешивания топлива с воздухом.
Такая пламенная голова обеспечивает горение с низким избытком воздуха, чистым пламенем и высокой эффективностью.
Внутренняя рециркуляция дымовых газов позволяет значительно снизить эмиссии NOx.

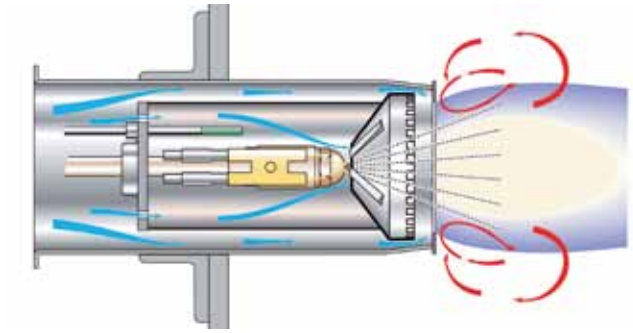

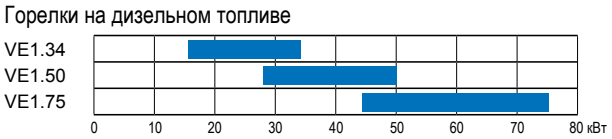

Обозначения

Платформа
1 ... 6 (Thermowatt)
05, 06 (Siemens)

Производитель клапана
d = Dungs
s = Siemens

Тип регулирования
1 = одноступенчатое
2 = двухступенчатое
3 = пневматическое
4 = электронное

Серии
1 N° 1
2 N° 2
3 N° 3
... N° ...

Номинальный диаметр клапана
1/2” … 2” или DN50 ... DN80

Присоединительный диаметр газовой рампы
1/2” … 2” или DN50 ... DN80

V G 2 . 210 DP d32 - 1”1/4 - Rp 1”1/4 /TC KN

Гамма
VECTRON

Производительность
Макс. мощность (кВт)

Дополнительное оборудование
/TC = контроль герметичности

Тип пламенной головы
KN = короткая
KM = средняя
KL = длинная

Тип топлива и процессов сгорания
G = природный газ
GL = природный газ - дизельное топливо
L = стандартное дизельное топливо
B = горелки синего пламени с низкими выбросами NOx (Blue)
E = горелки желтого пламени с низкими выбросами NOx (Eco)

Исполнение горелки

-	= одноступенчатое	(-)
P	= с предварительным подогревом (для VL1 стандарт)	(P)
Duo	= двухступенчатое	(D)
Duo Plus	{ плавно-двухступенчатое с пневматическим регулированием мощности* при работе на газе *: Модулируемые с ПИД регулятором трехступенчатое на дизтопливе	(DP)
Vario	= плавно-двухступенчатое с пневматическим регулированием мощности* и регулятором частоты вращения Variatron	(V)
Modulo	= плавно-двухступенчатое модулируемые с электронным регулированием	(M)

Обзор серии

Обзор газовых горелок

Модель горелки	Диапазон мощности (кВт)	Регулирование				
		одноступенчатое	двухступенчатое	плавно-двухступенчатое с пневматическим регулированием мощности (AGP)	плавно-двухступенчатое с пневматическим регулированием мощности (AGP) с системой Variatron	плавно-двухступенчатое с электронным регулированием мощности
VG1	14,5 ... 85	•				
VG01	45 ... 85		•			
VG2	40 ... 210	•	• (1)	• (1)	•	•
VG3	70 ... 360		• (1)	• (1)	•	•
VG4	100 ... 610		• (1)	• (1)	•	•
VG5	170 ... 1160			• (1)	(2)	•
VG6	300 ... 1907			•	(2)	•

(1): вариант с блоком контроля герметичности по запросу

(2): Variatron в качестве опции

Обзор двухтопливных горелок (газ/дизельное топливо)

Модель горелки	Диапазон мощности (кВт)	Регулирование			
		одноступенчатое	двухступенчатое	плавно-двухступенчатое с пневматическим регулированием мощности при работе-на газе / двухступенчатые-на дизельном топливе	плавно-двухступенчатое с пневматическим регулированием мощности при работе-на газе / трехступенчатые-на дизельном топливе
VGL2	35 ... 190	•			
VGL3	95 ... 360		•		
VGL4	168 ... 610			•	
VGL05	200 ... 1000			•	
VGL06	300 ... 2050				•

Обзор горелок на дизельном топливе

Модель горелки	Диапазон мощности (кВт)	Регулирование		
		одноступенчатое	двухступенчатое	трехступенчатое
VL1	18 ... 95	•		
VL2	60 ... 210	•	•	
VL3	130 ... 360		•	
VL4	180 ... 610		•	•
VL5	260 ... 1186		•	•
VL6	320 ... 2080			•

VECTRON

Газовые горелки: от VG1 до VG4 D

Рабочий диапазон

VG1, VG2

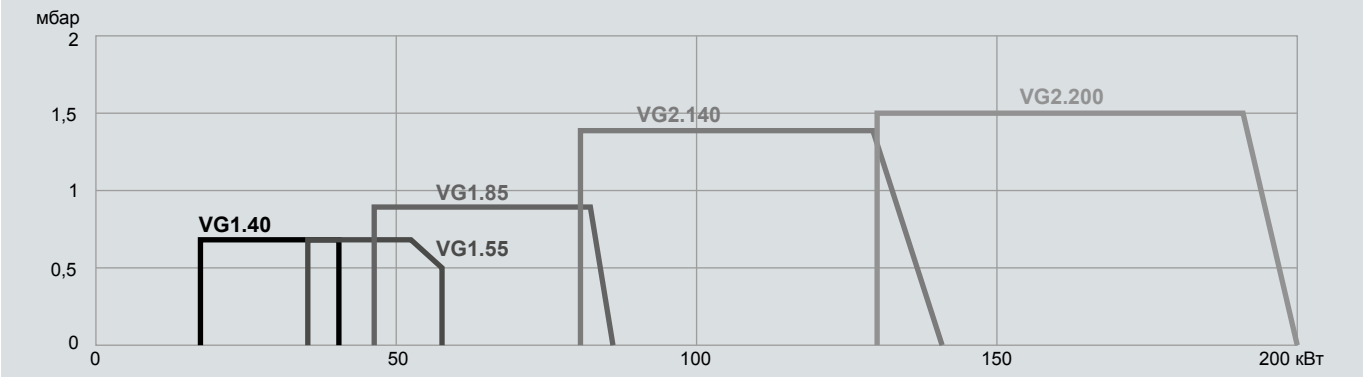

VG01 D, VG2 D

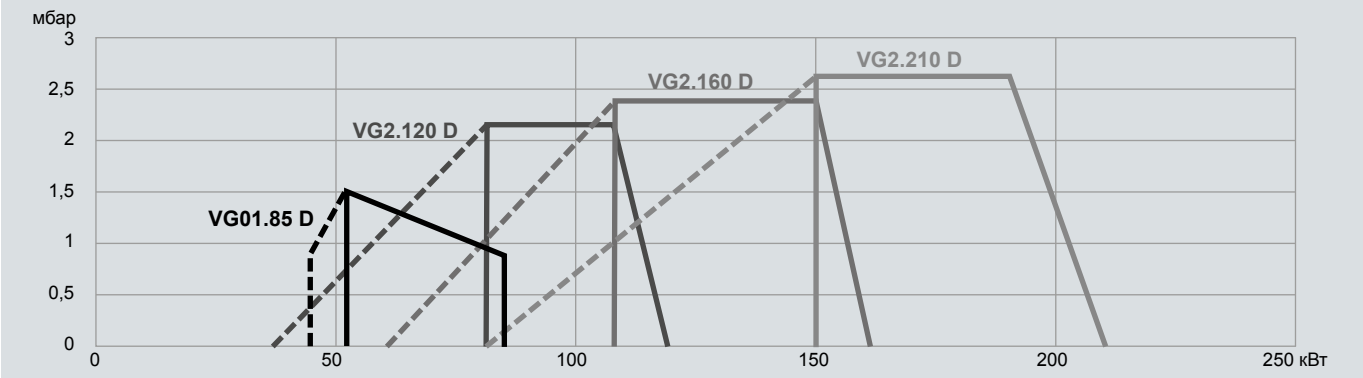

VG3 D

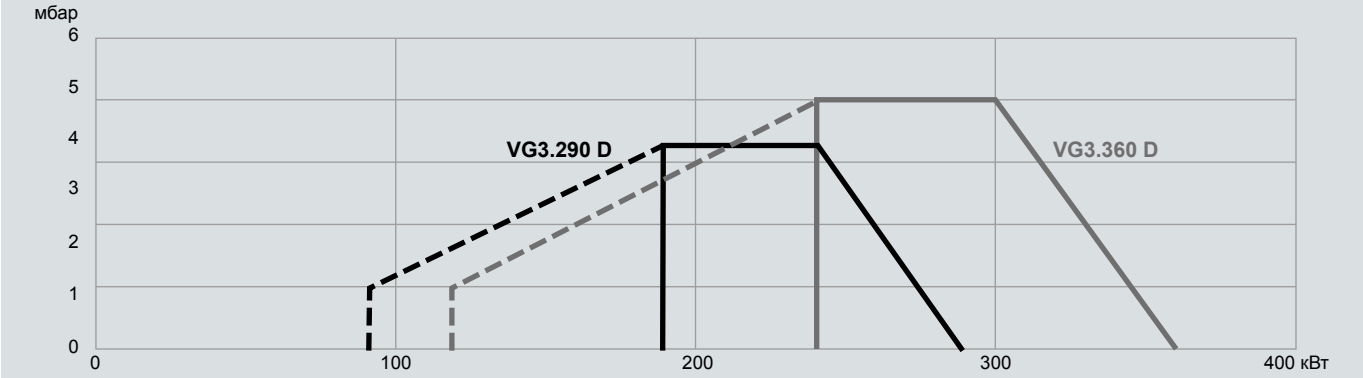

VG4 D

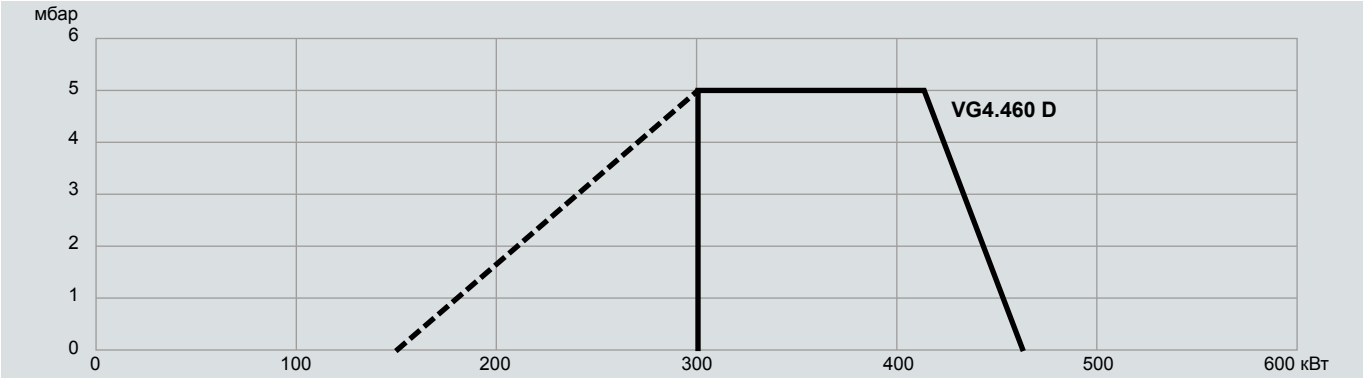

VG1
VG01 D

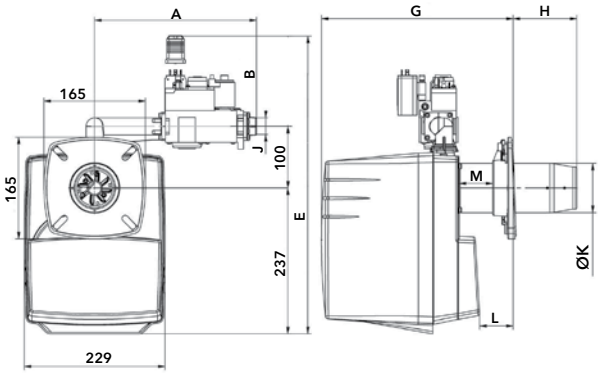

Модель	Газовая рампа	A	B	E	G		H		J	Ø K	L		M
					мин	макс	мин	макс			мин	макс	
VG1.40/55	h3/8”-Rp1/2”	263	120	484	297	337	70	110	Rp1/2”	80	21	61	48
VG1.85	d3/4”-Rp3/4”	282	140	477	300	355	70	138	Rp3/4”	90	15	83	52
VG01.85 D	d3/4”-Rp3/4”	290	210	535	300	355	70	138	Rp3/4”	90	15	83	52

VG2
VG2 D

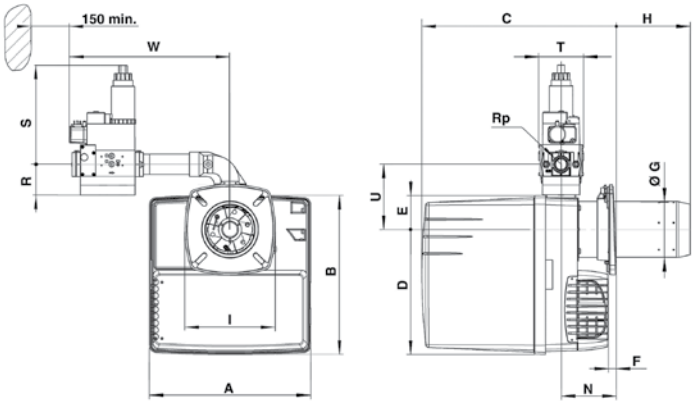

Модель	Газовая рампа	A	B	C		D	E	F	Ø G	H		I	N	P	Rp	R	S	T	U	W
VG2	d3/4”-Rp3/4”	331	326	KN 398...518	KL 398...638	256	69	15 мин	100	KN 30...150	KL 30...270	185 x 185	113 мин	115	3/4”	46	150	120	133	330
VG2 D	d3/4”-Rp3/4”	331	326	KN 398...518	KL 398...638	256	69	15 мин	115	KN 30...150	KL 30...270	185 x 185	113 мин	115	3/4”	46	210	120	133	330
	d1”1/4-Rp1”1/4													55	1”1/4	55	260	145		360

VG3 D
VG4 D

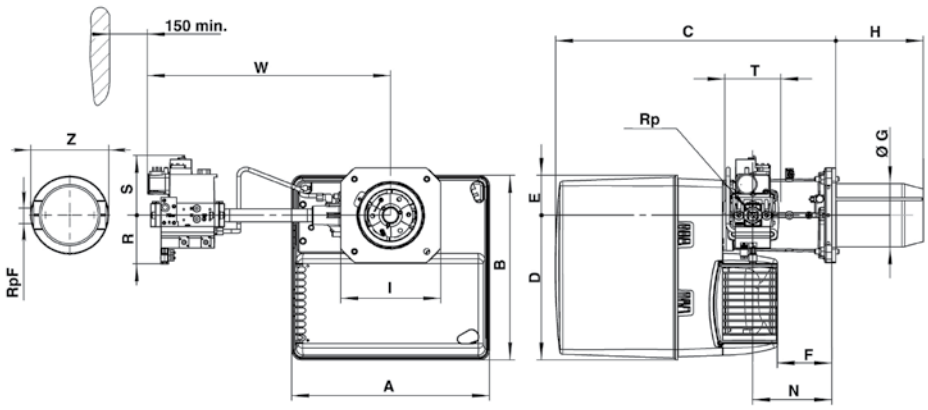

Модель	Газовая рампа	A	B	C	D	E	F	Ø G	H		I	N	Rp	R	S	T	W
VG3 D	d3/4”-Rp3/4”	406	379	576	297	82	120	130	KN 180	KL 320	195 x 205	170	3/4”	46	210	120	479
	d1”1/4-Rp1”1/4												1”1/4	55	260	145	526
	d1”1/2-Rp2”												2”	80	330	100	603
VG4 D	d3/4”-Rp3/4”	465	475	640	377	97	149	150	KN 220	KL 360	245 x 245	195	3/4”	46	210	120	489
	d1”1/4-Rp1”1/4												1”1/4	55	260	145	536
	d1”1/2-Rp2”												2”	80	330	100	613

VECTRON

Газовые горелки: от VG2 DP до VG4 V

Рабочий диапазон

VG2 DP, VG2 V

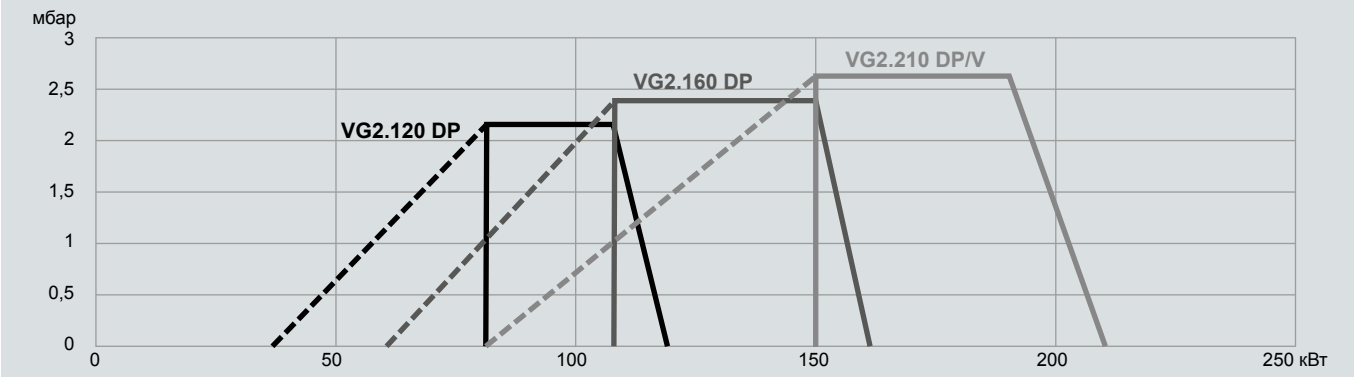

VG3 DP, VG3 V

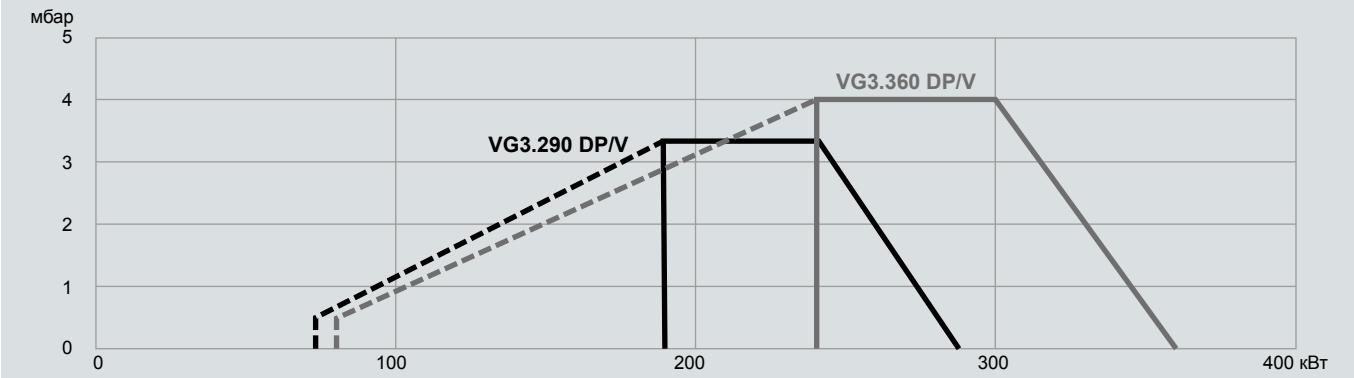

VG4 DP, VG4 V

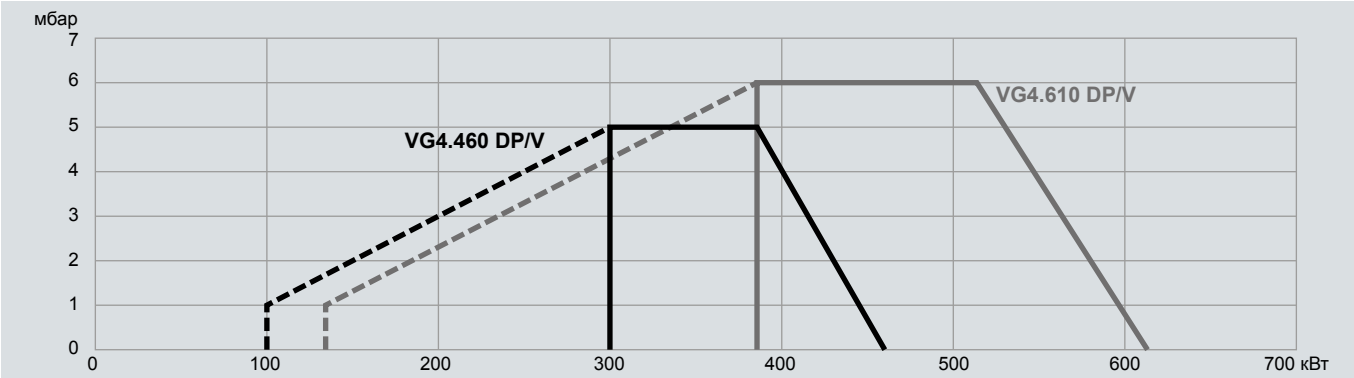

VG2 DP
VG2 V

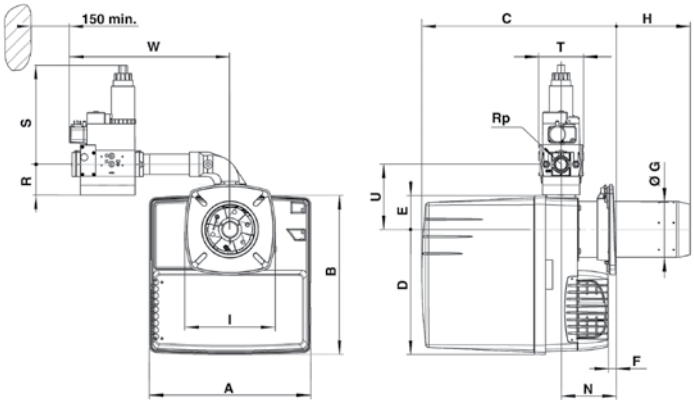

Модель	Газовая рампа	A	B	C		D	E	F	Ø G	H		I	N	P	Rp	R	S	T	U	W
VG2 DP/V	d3/4" - Rp3/4"	331	326	KN 398…518	KL 398…638	256	69	15 мин	115	KN 30...150	KL 30...270	185 x 185	113 мин	115	3/4"	70	160	120	133	345
	d1"1/4 - Rp1"1/4													55	1"1/4	80	175	145		380

VG3 DP
VG3 V

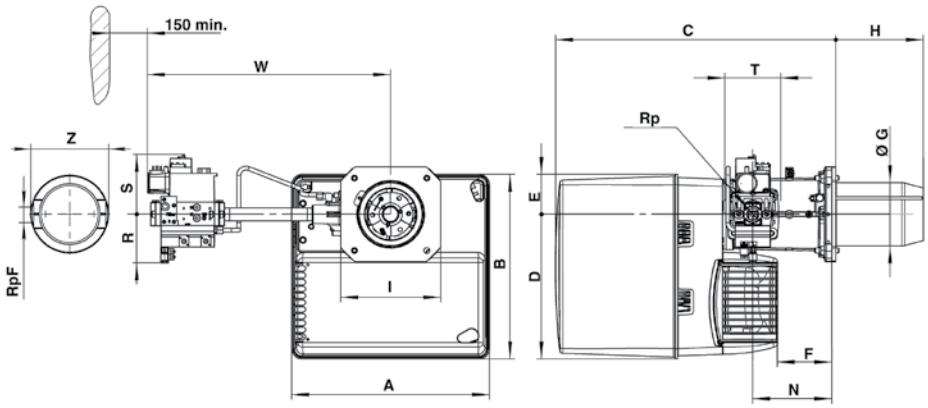

Модель	Газовая рампа	A	B	C	D	E	F	Ø G	H		I	N	Rp	R	S	T	W	RpF	Z
VG3 DP/V	d3/4"-Rp3/4"	406	379	576	297	82	120	130	KN 180	KL 320	195 x 205	170	3/4"	70	160	120	479	1"	160
	d1"1/4-Rp1"1/4												1"1/4	80	175	145	526	-	-
	d1"1/2-Rp2"												2"	100	185	100	603	-	-

VG4 DP
VG4 V

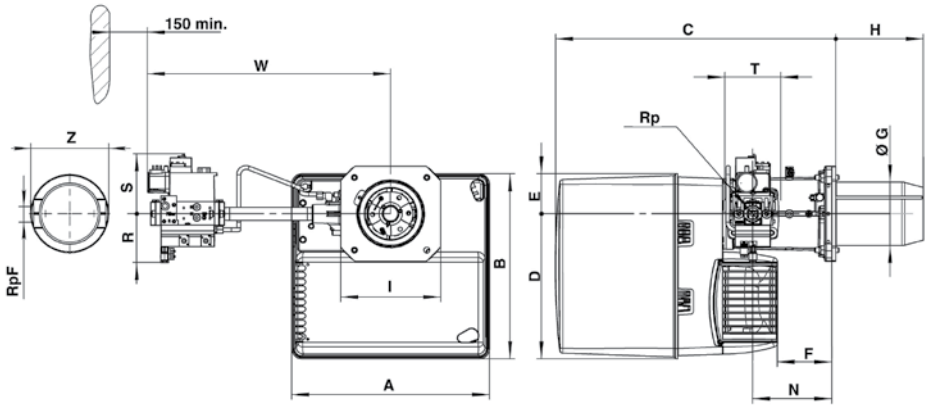

Модель	Газовая рампа	A	B	C	D	E	F	Ø G	H		I	N	Rp	R	S	T	W	RpF	Z
VG4 DP/V	d3/4"-Rp1"	465	475	640	377	97	149	150	KN 220	KL 360	245 x 245	195	1"	70	160	120	489	1"	160
	d1"1/4-Rp1"1/4												1"1/4	80	175	145	536	-	-
	d1"1/2-Rp2"												2"	100	185	100	613	-	-

VECTRON

Газовые горелки: от VG5 DP до VG6 DP

Рабочий диапазон

VG5 DP

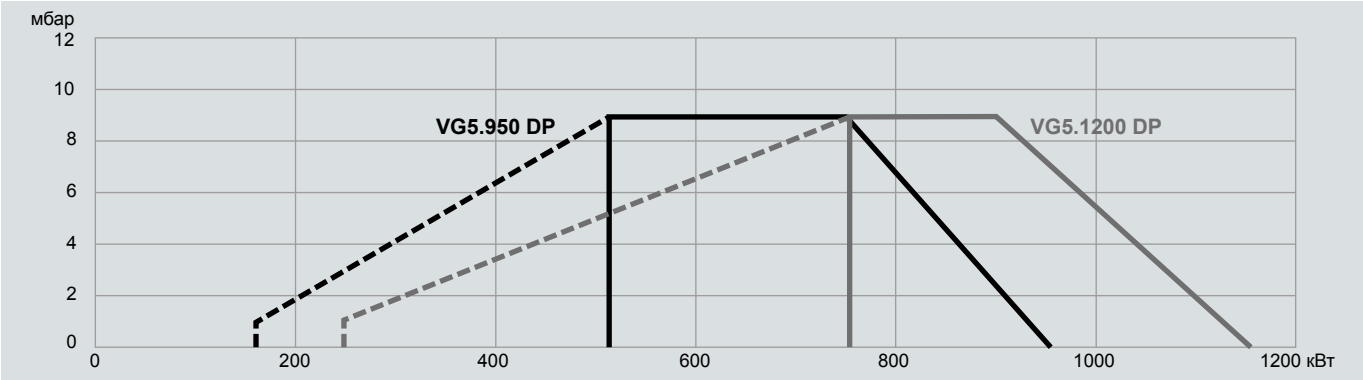

VG6 DP

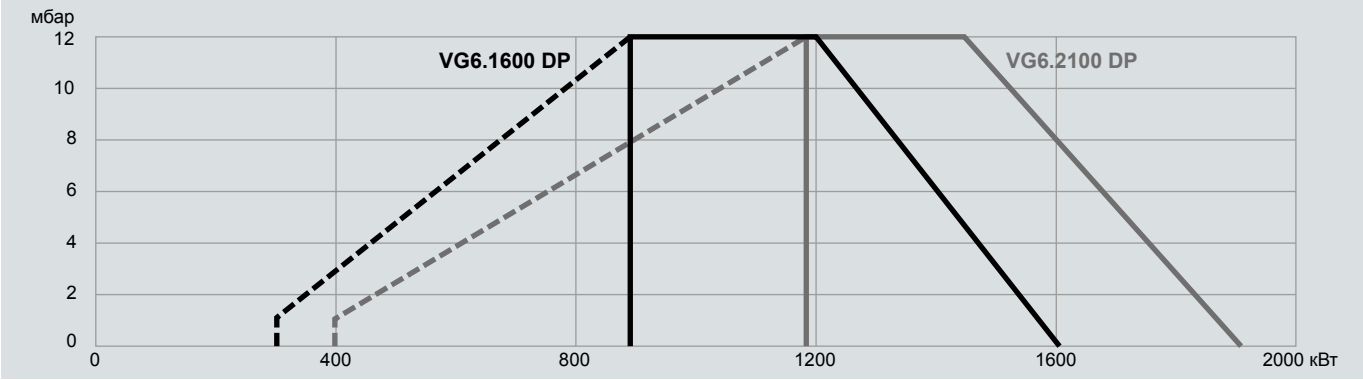

VG5 DP

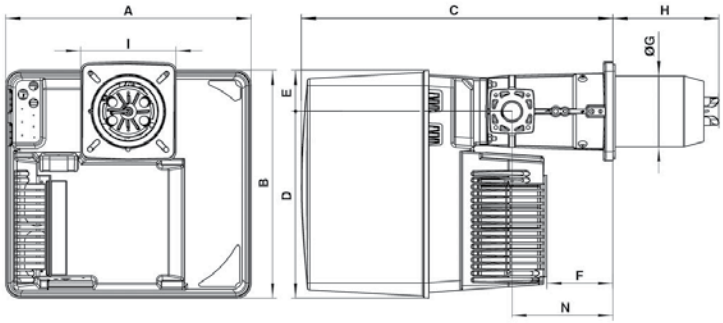

Модель	A	B	C	D	E	F	Ø G	H			I	N
VG5 DP	581	549	752	450	99	164	170	KN 215	KM 325	KL 435	230 x 238	244

Газовая рампа ”d”:

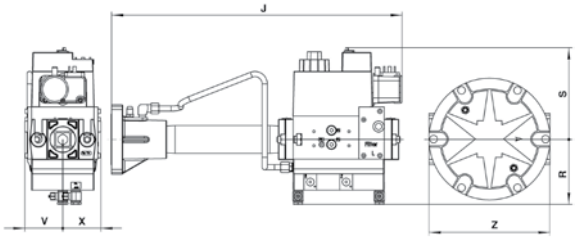

Модель	J	R	S	V	X	Z
d3/4”-Rp1”	420	100	122	55	50	160
d1”1/4-Rp2”	450	100	141	58	58	186
d1”1/2-Rp2”	540	123	190	55	55	-

Газовая рампа ”s”:

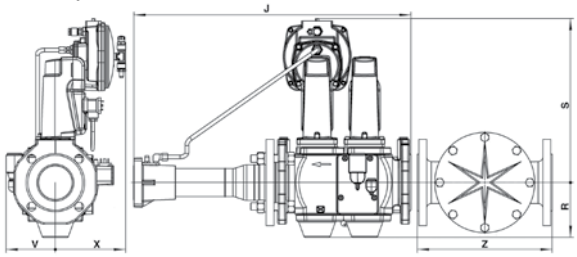

Модель	J	R	S	V	X	Z
s2”-Rp2”	612	103	330	110	150	186
s65-DN65	600	135	360	110	150	320

VG6 DP

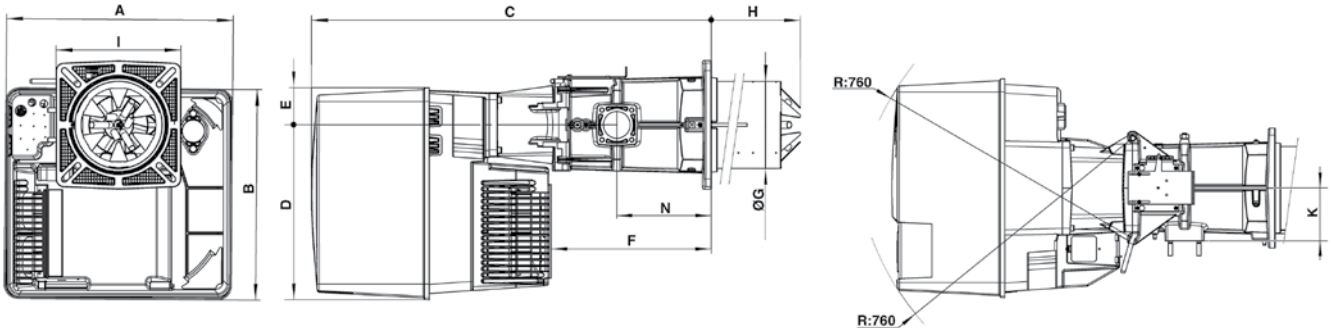

Модель	A	B	C	D	E	F	Ø G	H			I	K	N
VG6 DP	592	553	1050	456	97	421	227	KN 360	KM 460	KL 560	326 x 335	144	247

Газовая рампа ”d”:

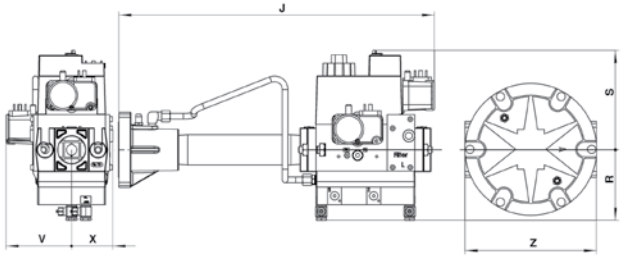

Модель	J	R	S	V	X	Z
d1”1/4-Rp1”1/4 /TC	450	100	141	95	58	186
d1”1/2-Rp2” /TC	540	123	190	95	55	-

Газовая рампа ”s”:

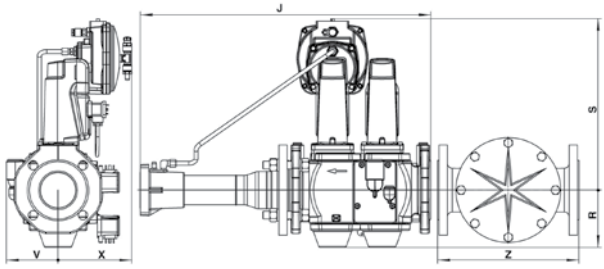

Модель	J	R	S	V	X	Z
s2”-Rp2” /TC	612	103	330	110	150	186
s65-DN65 /TC	600	135	360	110	150	320
s80-DN80 /TC	600	120	350	110	150	290

VECTRON

Газовые горелки: от VG2 M до VG4 M

Рабочий диапазон

VG2 M

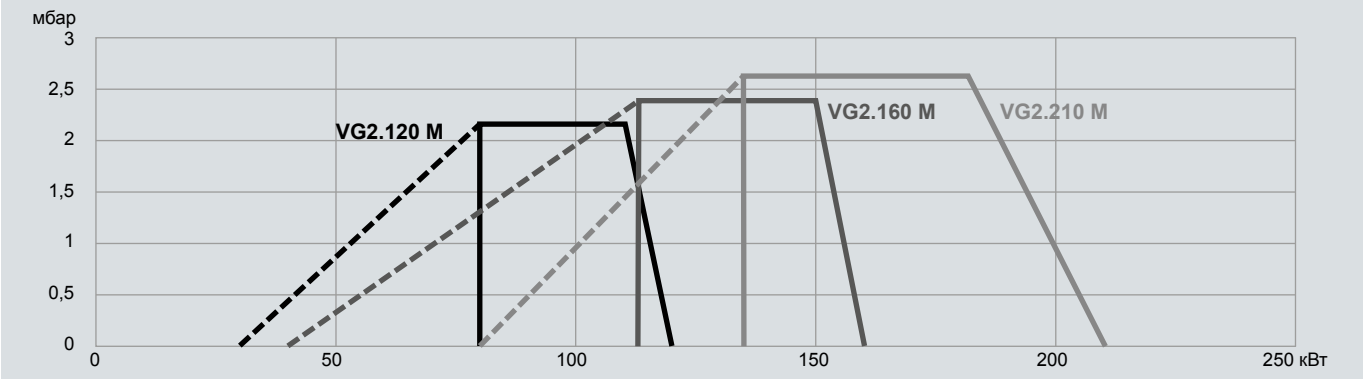

VG3 M

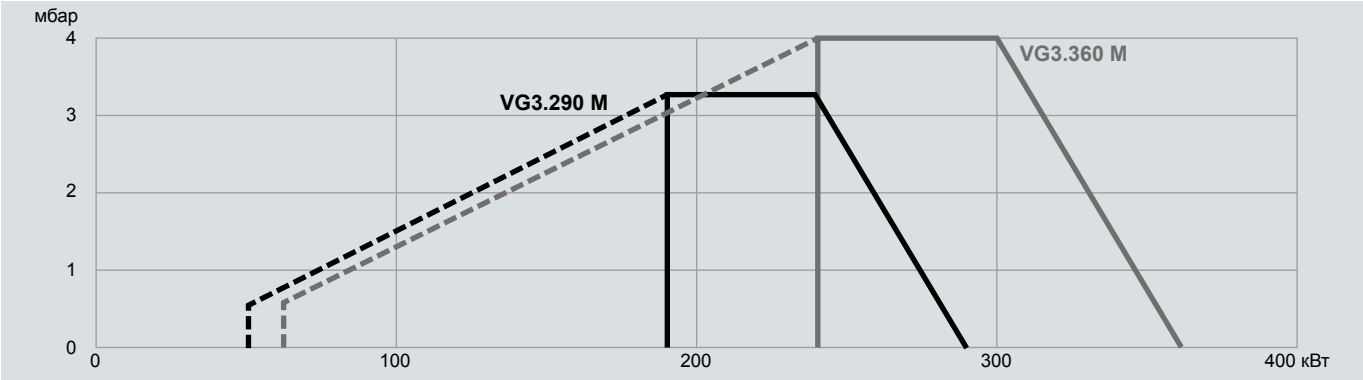

VG4 M

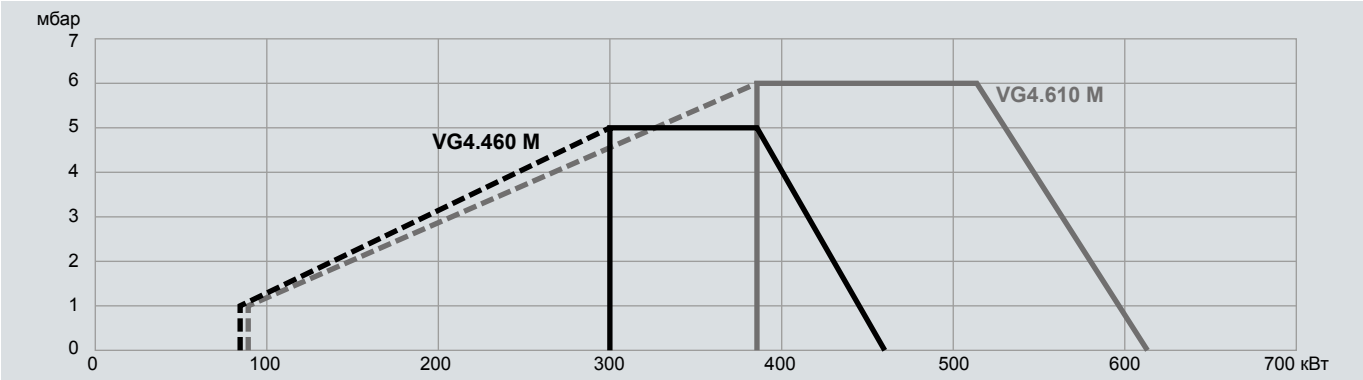

VG2 M

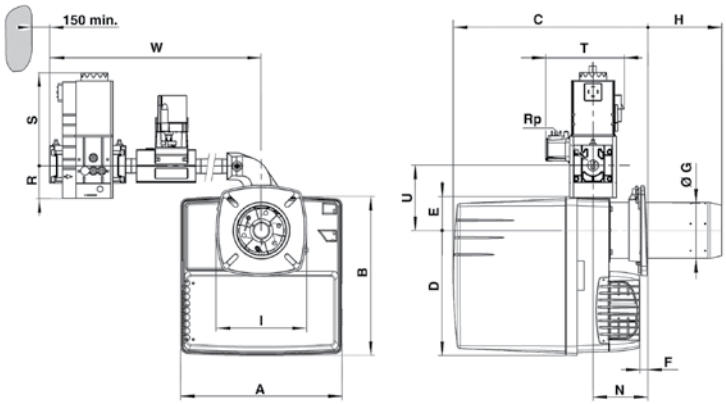

Модель	Газовая рампа	A	B	C		D	E	F	Ø G	H		I	N	P	Rp	R	S	T	U	W
VG2 M	d3/4”-Rp1”1/4 /TC	331	326	KN 398…518	KL 398…638	256	69	15 мин	115	KN 30…150	KL 30…270	185 x 185	30...150	193	3/4”	60	173	146	133	455

VG3 M

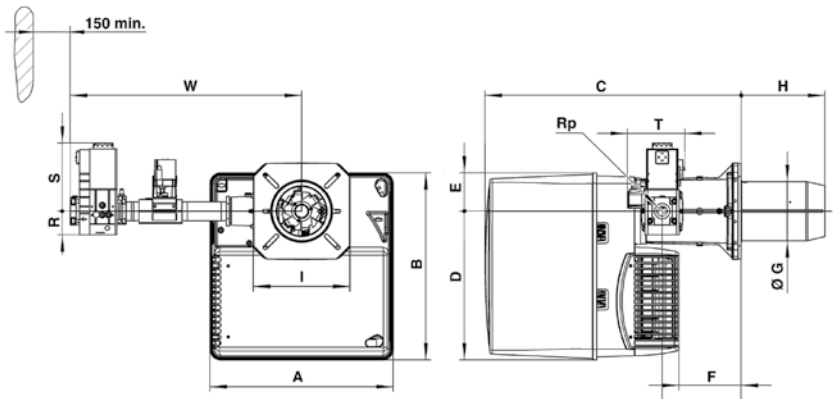

Модель	Газовая рампа	A	B	C	D	E	F	Ø G	H		I	N	Rp	R	S	T	W
VG3 M	d3/4”-Rp1”1/4 /TC	406	379	576	297	82	120	130	KN 180	KL 320	195 x 205	170	1”1/4	60	173	146	577
	d1”1/2-Rp1”1/2 /TC												1”1/2	80	185	160	638

VG4 M

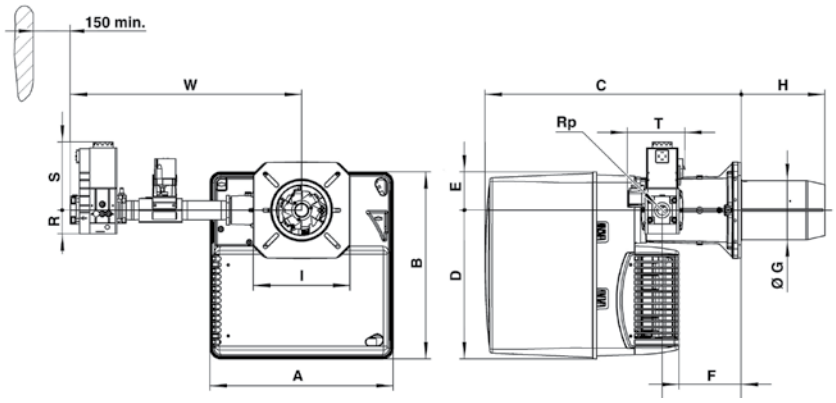

Модель	Газовая рампа	A	B	C	D	E	F	Ø G	H		I	N	Rp	R	S	T	W
VG4 M	d3/4”-Rp1”1/4 /TC	465	475	640	377	97	149	150	KN 220	KL 360	245 x 245	195	1”1/4	60	173	146	587
	d1”1/2-Rp1”1/2 /TC												1”1/2	80	185	160	649

VECTRON

Газовые горелки: от VG5 M до VG6 M

Рабочий диапазон

VG5 M

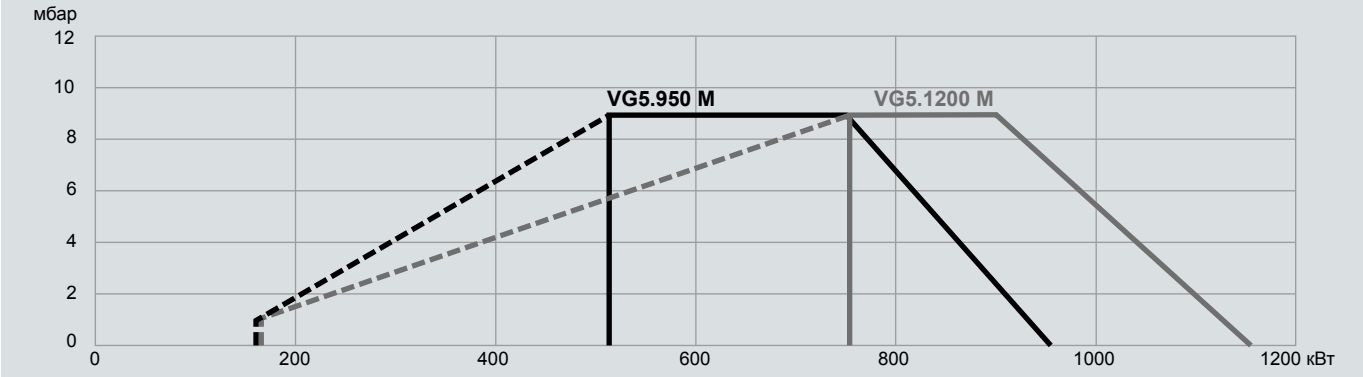

VG6 M

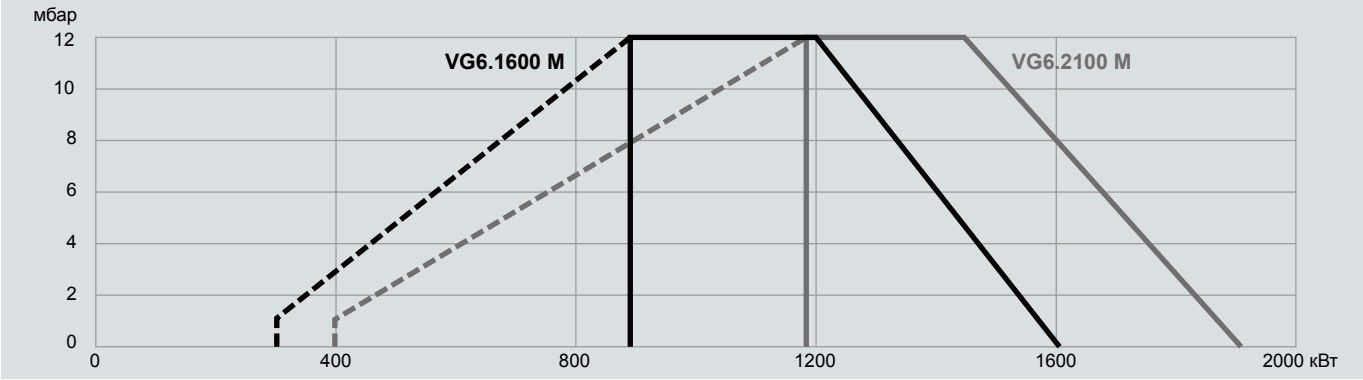

VG5 M

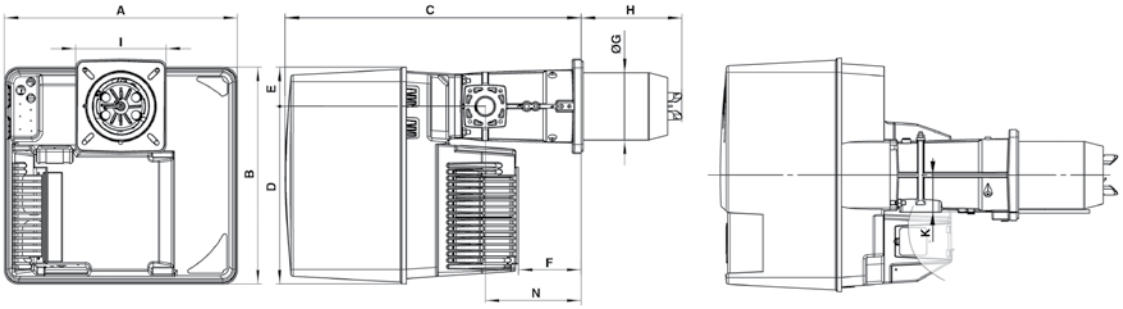

Модель	A	B	C	D	E	F	Ø G	H			I	K	N
VG5 M	581	549	752	450	99	164	170	KN 215	KM 325	KL 435	230 x 238	89	244

Газовая рампа ”d”:

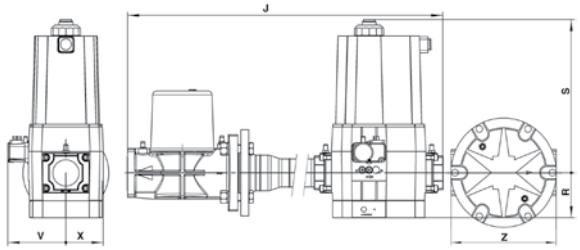

Модель	J	R	S	V	X	Z
d3/4”-Rp1”1/4 /TC	498	60	173	88	58	-
d1”1/2-Rp2” /TC	662	80	185	102	57	-
d2”-Rp2” /TC	740	96	330	125	81	-
d65-DN65 /TC	820	183	245	110	98	320

VG6 M

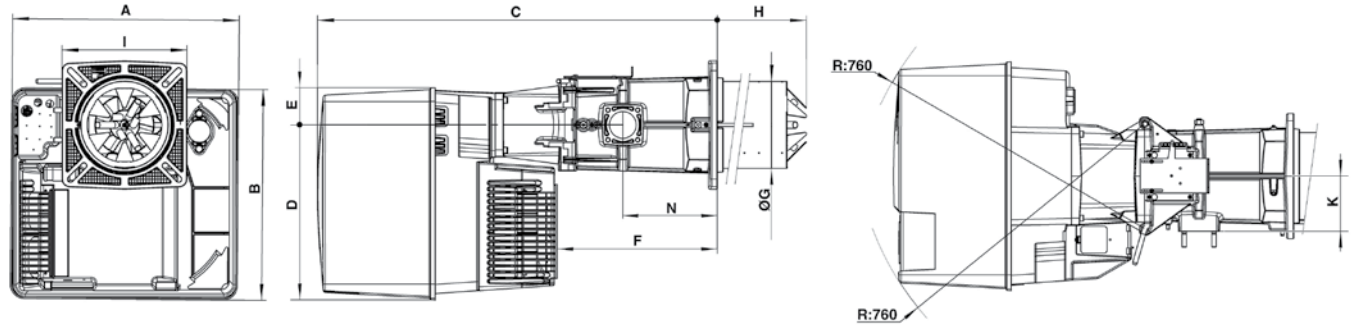

Модель	A	B	C	D	E	F	Ø G	H			I	K	N
VG6 M	592	553	1050	456	97	421	227	KN 360	KM 460	KL 560	326 x 335	144	247

Газовая рампа ”d”:

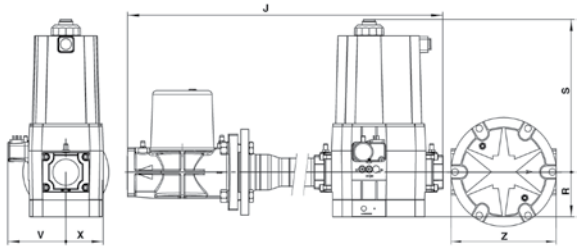

Модель	J	R	S	V	X	Z
d1”1/2-Rp2” /TC	662	80	185	102	57	-
d2”-Rp2” /TC	740	96	330	125	81	-
d65-DN65 /TC	820	183	245	110	98	320

Газовая рампа ”s”:

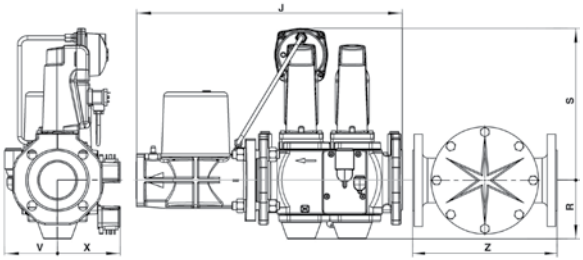

Модель	J	R	S	V	X	Z
s65-DN65 /TC	530	118	300	106	126	320

VECTRON

Двухтопливные горелки: от VGL2 до VGL4 DP

Рабочий диапазон

VGL2

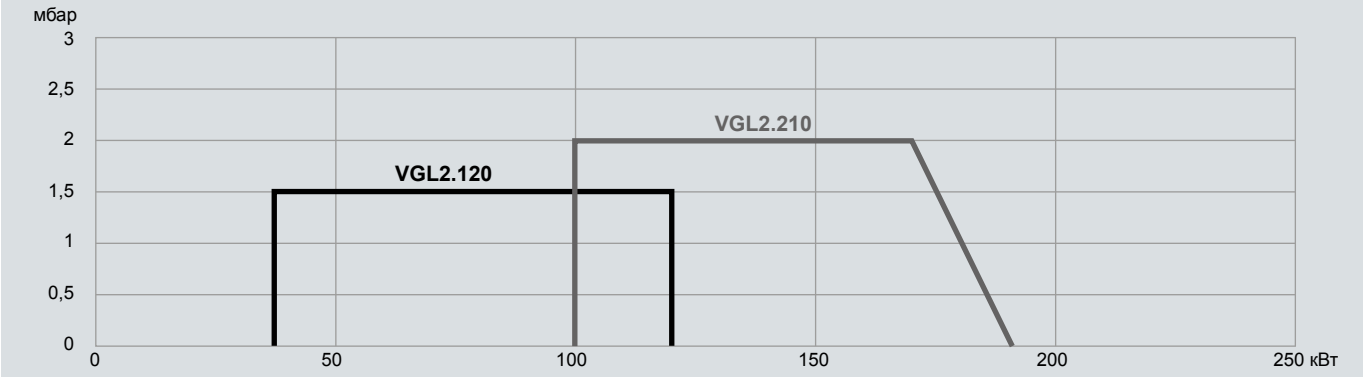

VGL3 D

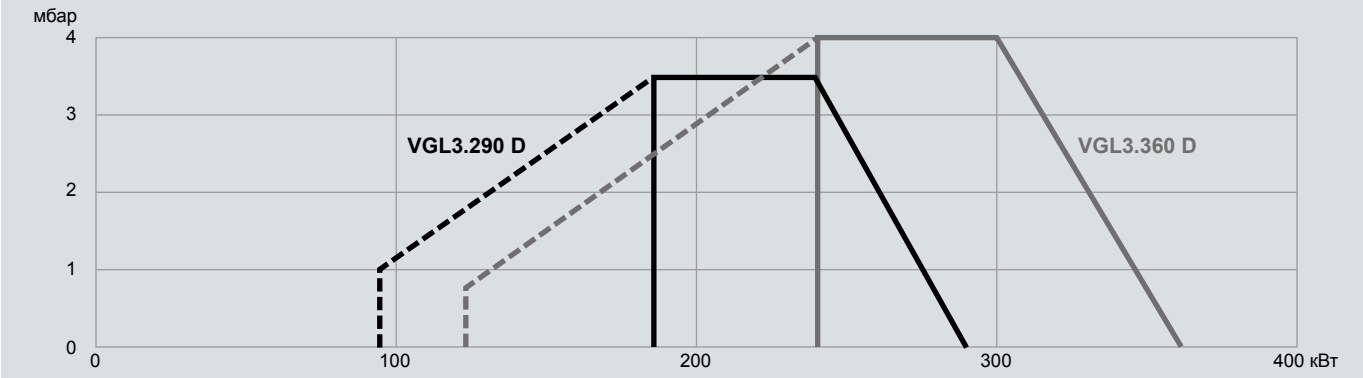

VGL4 DP

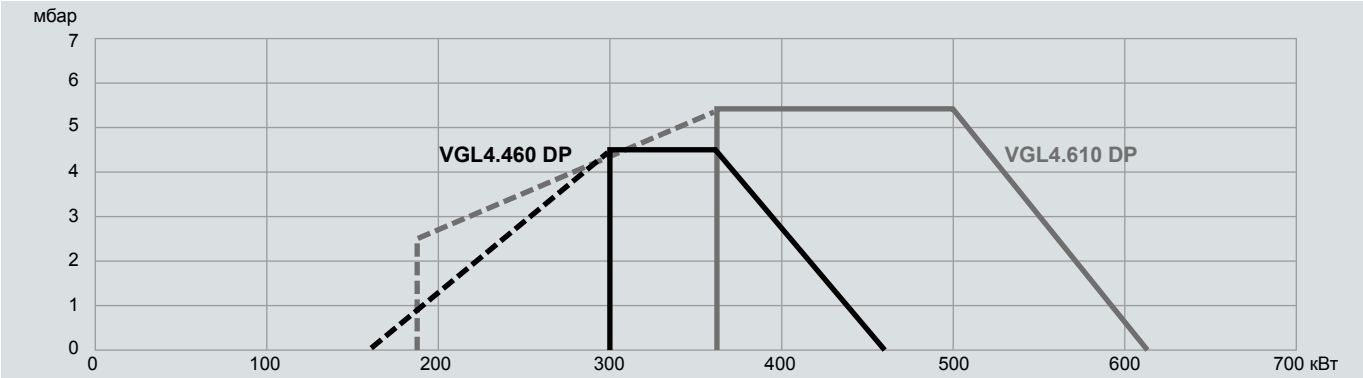

VGL2

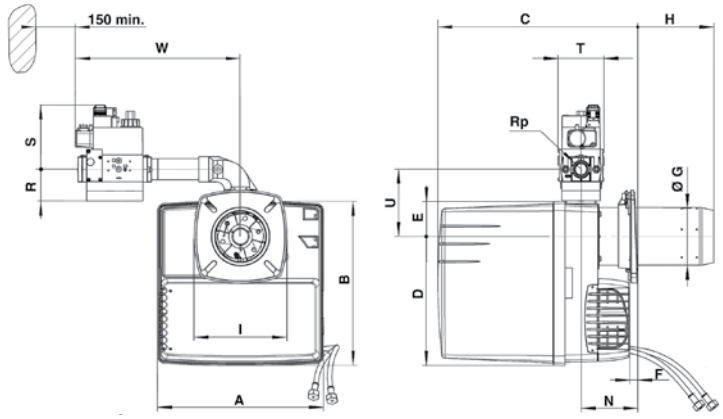

Модель	A	B	C	D	E	F	Ø G	H	I	N	P	Rp	R	S	T	U	W
VGL2	331	325	KL 398…638	256	69	15 мин	115	KL 30...270	185 x 185	113 мин	115	3/4”	46	140	120	133	330

VGL3 D

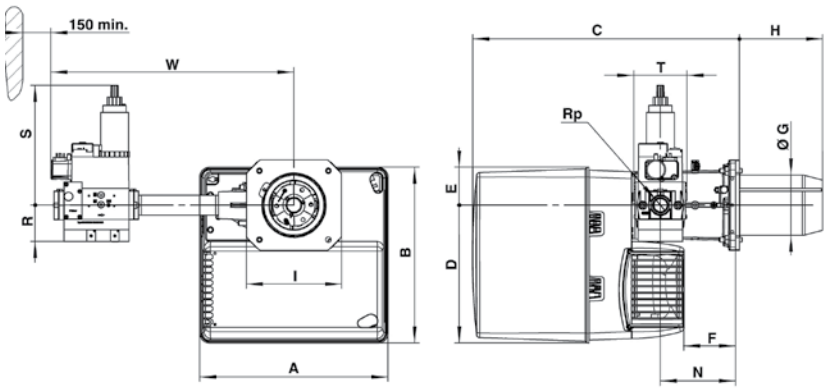

Модель	Газовая рампа	A	B	C	D	E	F	Ø G	H		I	N	Rp	R	S	T	W
VGL3 D	d3/4”-Rp3/4”	406	379	576	297	82	120	130	KN 180	KL 320	195 x 205	170	3/4"	46	210	120	479
	d1”1/4-Rp1”1/4												1"1/4	55	260	145	526
	d1”1/2-Rp2”												2”	80	330	100	603

VGL4 DP

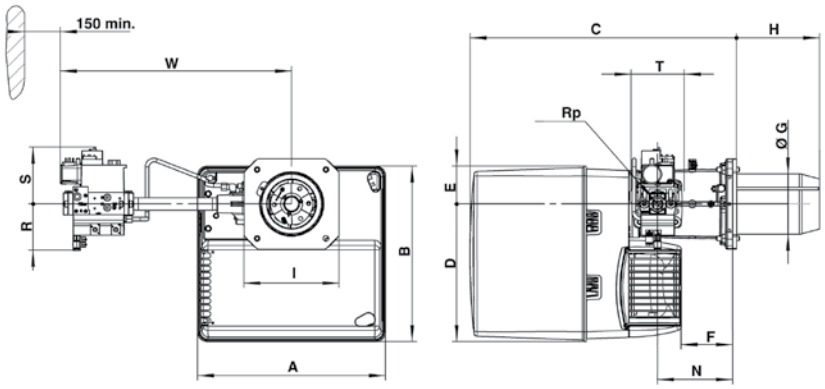

Модель	Газовая рампа	A	B	C	D	E	F	Ø G	H		I	N	Rp	R	S	T	W	RpF	Z
VGL4 DP	d3/4”-Rp1”	465	475	640	377	97	149	150	KN 220	KL 360	245 x 245	195	1”	70	160	120	489	1”	160
	d1”1/4-Rp1”1/4												1”1/4	80	175	145	536	-	-
	d1”1/2-Rp2”												2”	100	185	100	613	-	-

VECTRON

Двухтопливные горелки: от VGL05 DP до VGL06 DP

Рабочий диапазон

VGL05

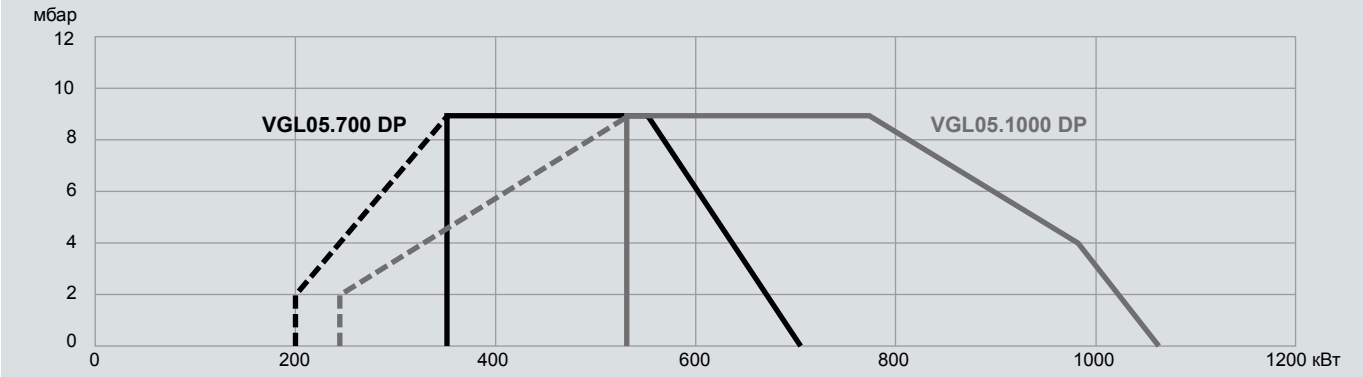

VGL06

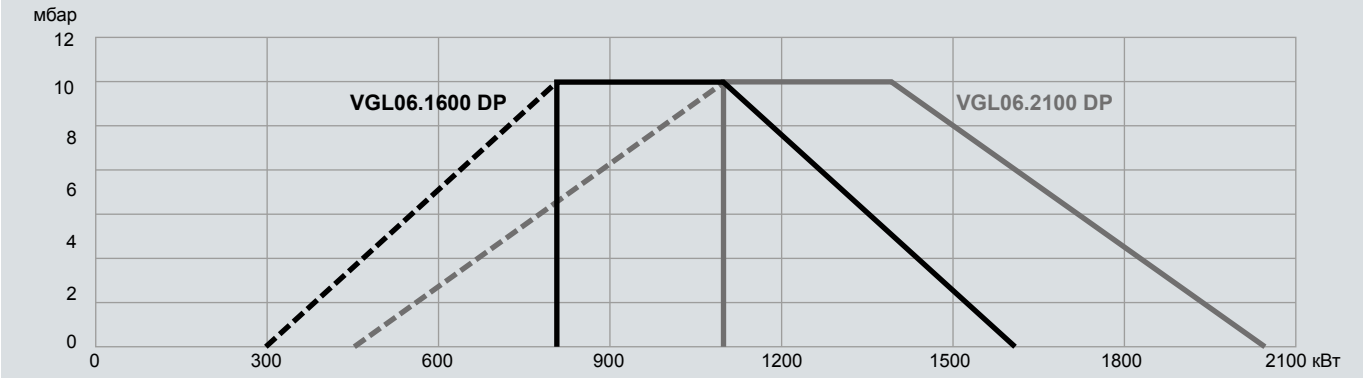

VGL05 DP

Газовая рампа ”d”:

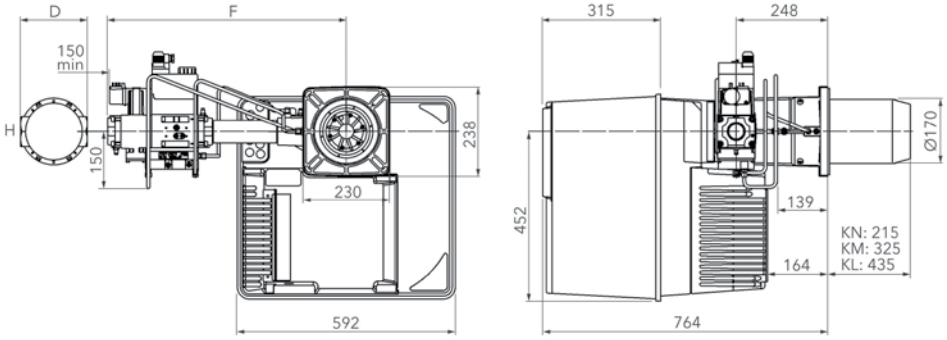

	D	F	H
MBVEF407	120	516	Rp3/4"
MBVEF412	177	540	Rp1"1/4
MBVEF420	-	635	-

Газовая рампа ”s”:

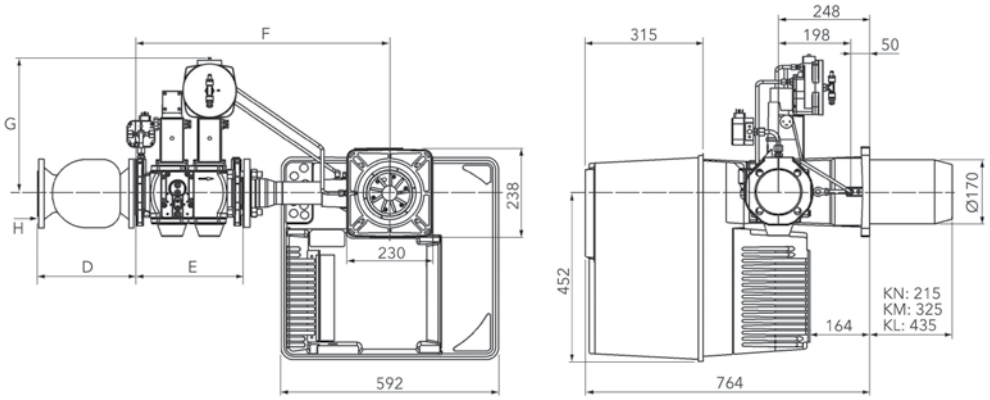

	D	E	F	G	H
VGD20	186	292	734	344	Rp2"
VGD40	290	292	740	365	DN65

VGL06 DP

Газовая рампа ”d”:

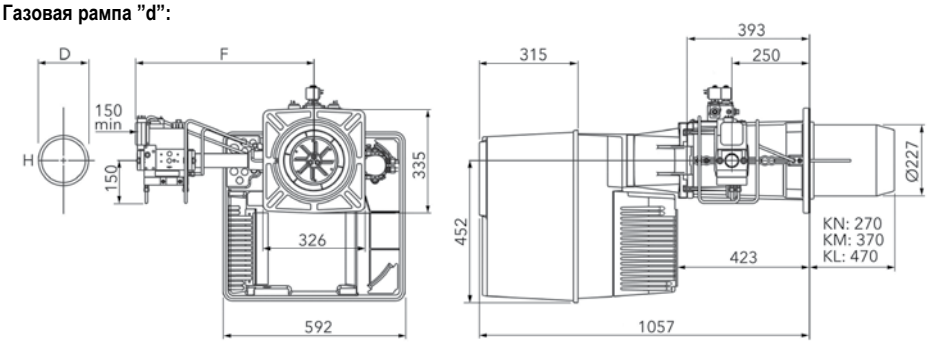

	D	E	H
MBVEF412	160	590	Rp2"
MBVEF420	-	690	Rp2"

Газовая рампа ”s”:

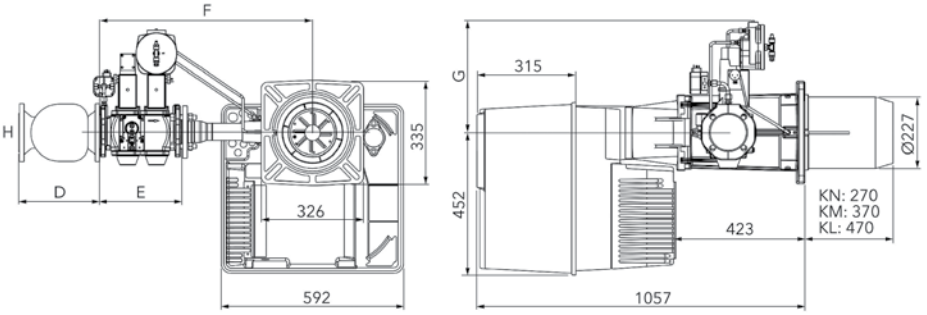

	D	E	F	G	H
VGD20	186	292	734	344	2"
VGD40	290	292	740	365	DN65
VGD40	320	312	746	375	DN80

VECTRON

Горелки на дизельном топливе: от VL1 до VL3 D

Рабочий диапазон

VL1

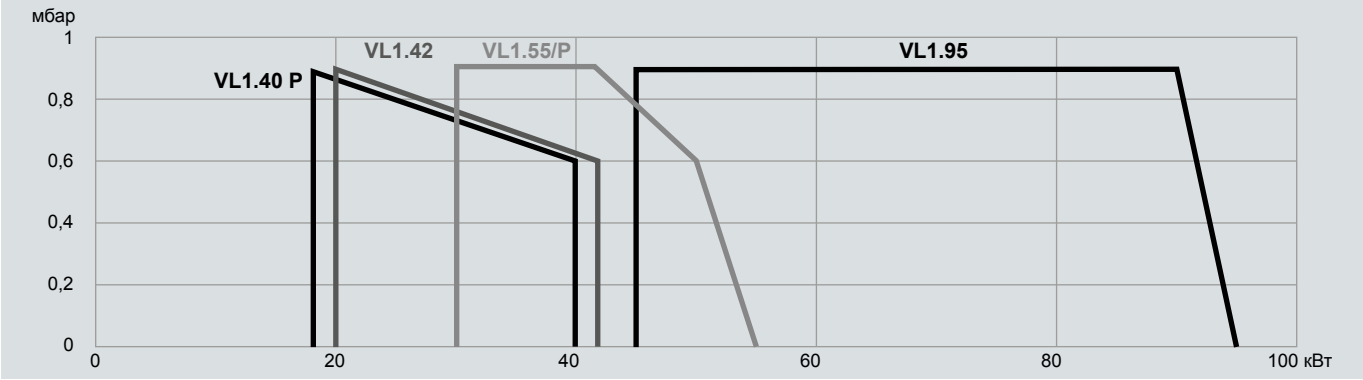

VL2

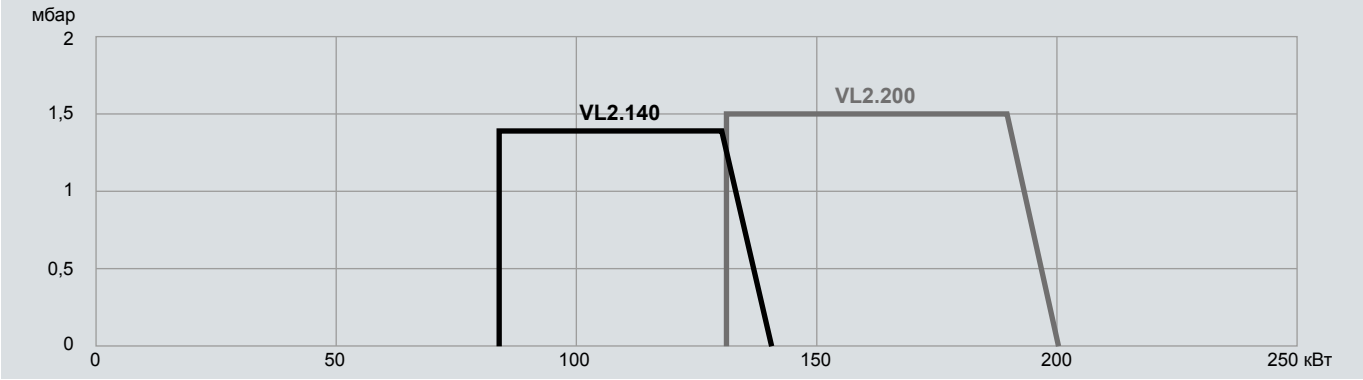

VL2 D

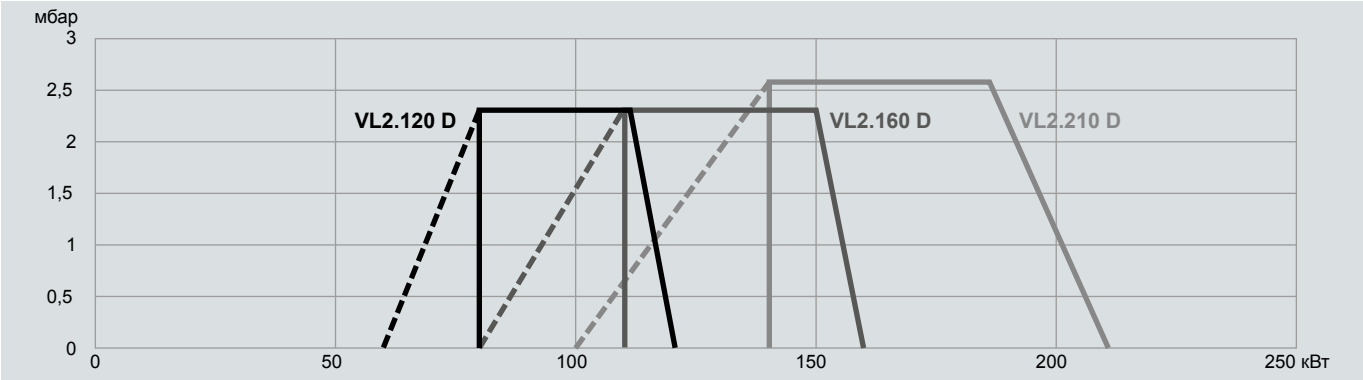

VL3 D

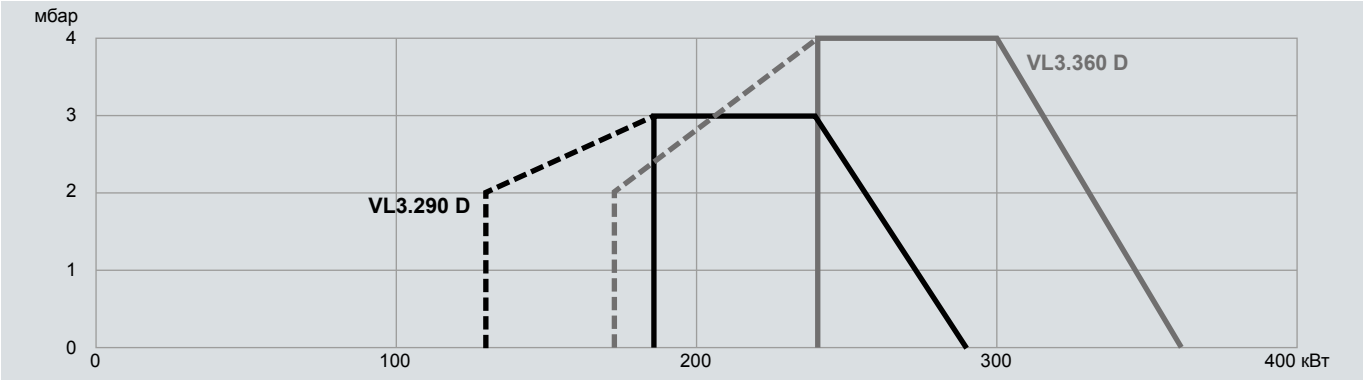

VL1

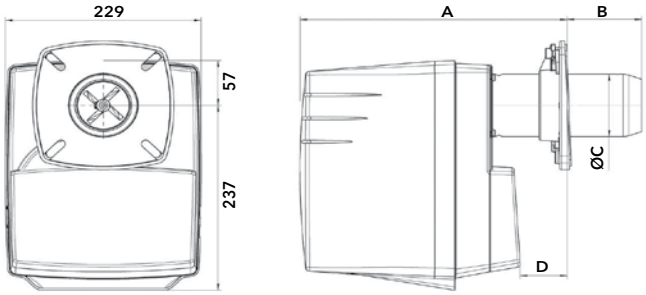

Модель	A		B		Ø C	D	
	мин	макс	мин	макс		мин	макс
VL 1.40 P	270	310	70	120	80	21	71
VL 1.42							
VL 1.55 / 1.55 P							
VL 1.95	297	357	70	138	90	15	83

VL2
VL2 D

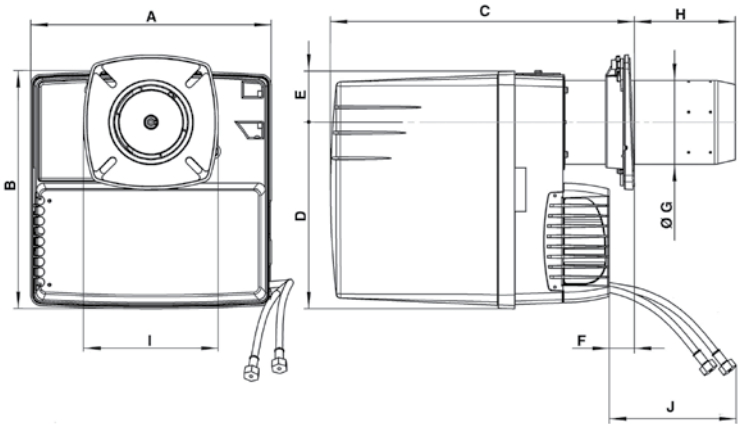

Модель	A	B	C		D	E	F	Ø G	H		I	J
VL2.120/160/200/210	331	326	KN 398…518	KL 398…638	256	69	15 мин	115	KN 30…150	KL 30…270	185 x 185	1200
VL2.140	331	326	KN 398…518	KL 398…638	256	69	15 мин	100	KN 30…150	KL 30…270	185 x 185	1200

VL3 D

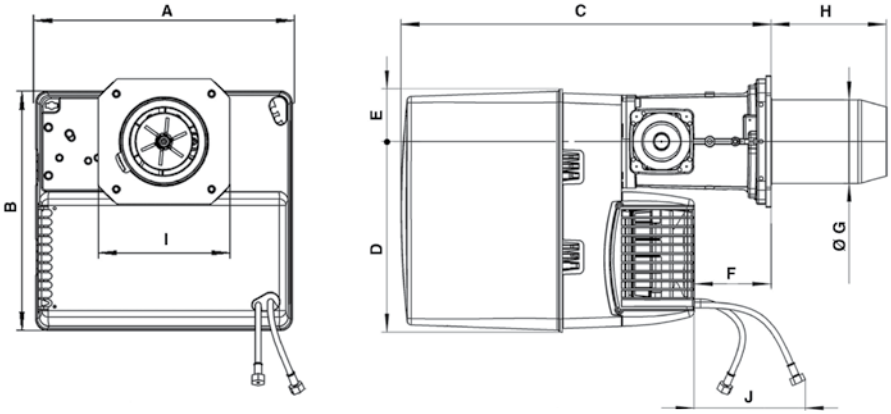

Модель	A	B	C	D	E	F	Ø G	H		I	J
VL3 D	406	379	576	297	82	120	130	KN 180	KL 320	195 x 205	1000

VECTRON

Горелки на дизельном топливе: от VL4 D до VL6 DP

Рабочий диапазон

VL4 D/DP

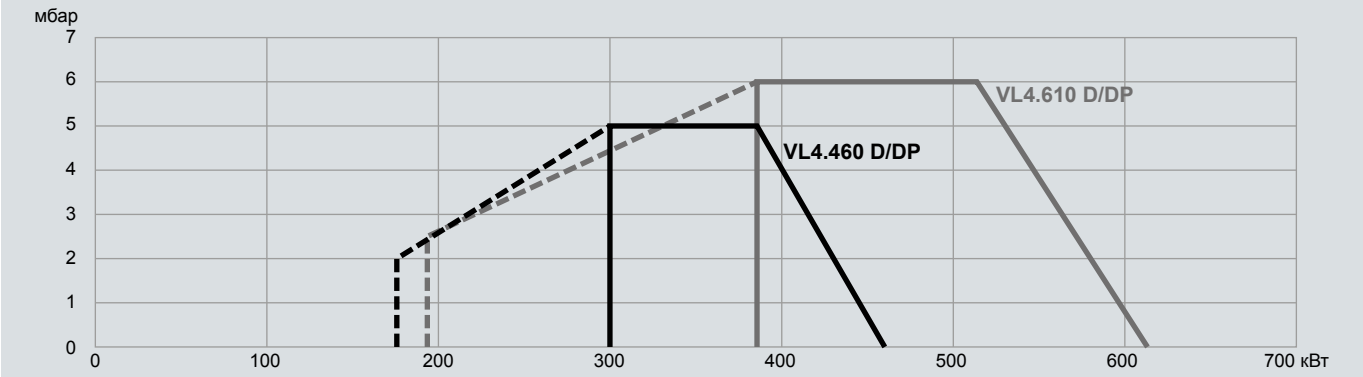

VL5 D/DP

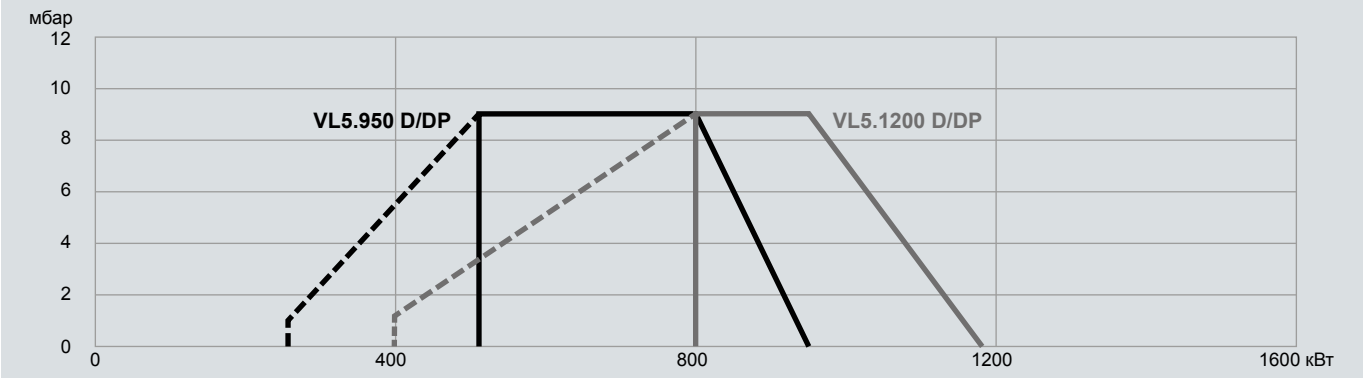

VL6 DP

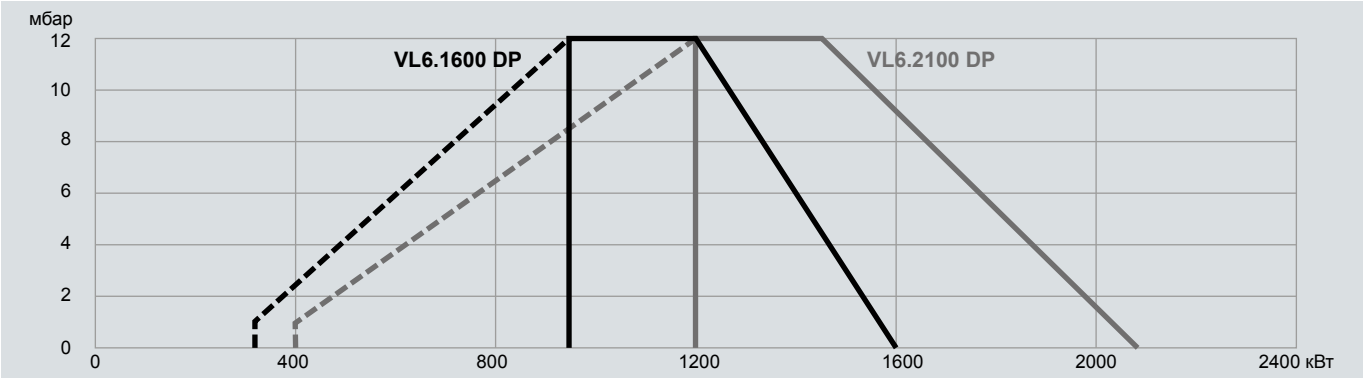

VL4 D
VL4 DP

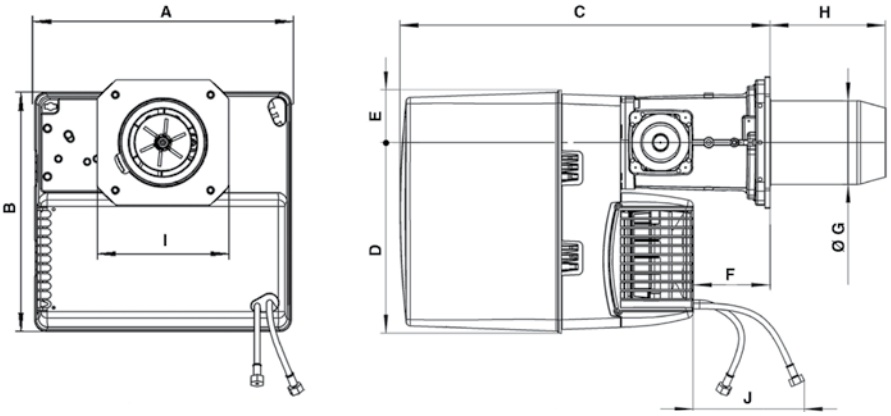

Модель	A	B	C	D	E	F	Ø G	H		I	J
VL4 D/DP	465	475	640	377	97	149	150	KN 220	KL 360	245 x 245	1000

VL5 D
VL5 DP

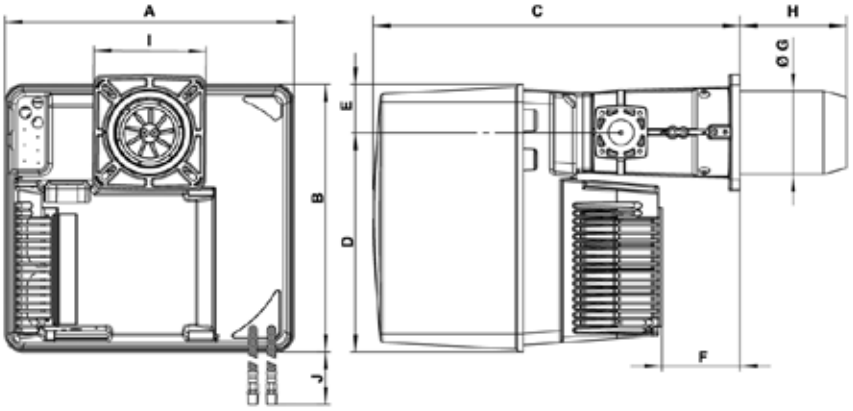

Модель	A	B	C	D	E	F	Ø G	H			I	J
VL5 D/DP	581	549	752	450	99	164	170	KN 215	KM 325	KL 435	230 x 238	950

VL6 DP

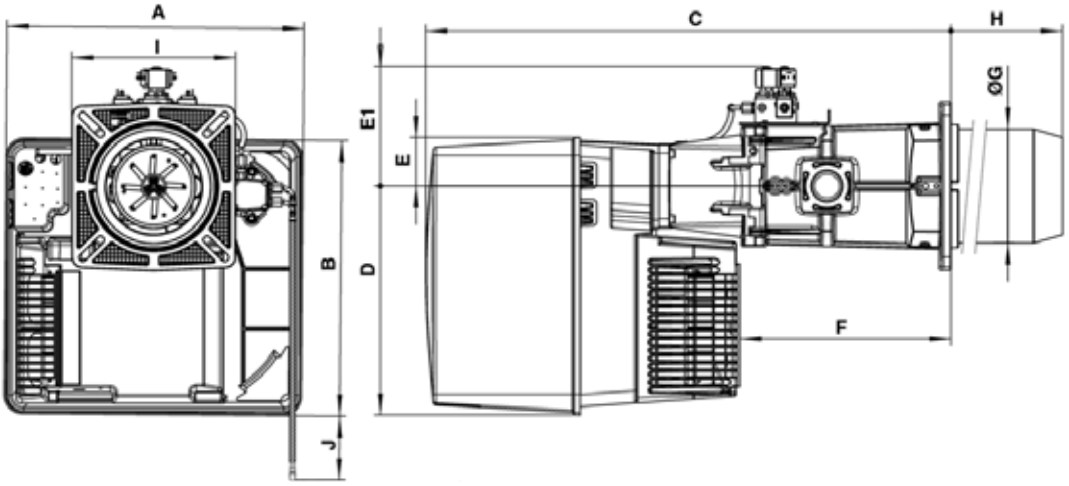

Модель	A	B	C	D	E	E1	F	Ø G	H			I	J
VL6 DP	592	553	1050	456	97	239	421	227	KN 270	KM 370	KL 470	326 x 335	850

Соединительный фланец

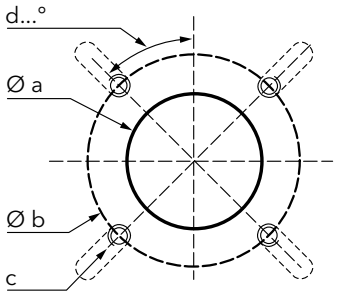

	Ø a	Ø b	c	d
VG1.40/55, VL1.40/55	85...104	150...170	M8	45°
VG1.85, VG01.85, VL1.95	95...104	150...170	M8	45°
V2	120...135	150...184	M8	45°
V3	155...190	175...220	M10	45°
V4	180...240	200...270	M10	45°
V5	195	220...260	M10	45°
VGL05	172...195	220...260	M10	45°
V6, VGL06	250	300...400	M12	45°

Подбор газовых рамп

Модель	Мощностной диапазон [кВт]	Диапазон давлений природного газа для максимальной мощности [мбар]	Газовая рампа	Газовый клапан	Фильтр
VG1.40	14,5 - 40	20 … 50	h3/8”-Rp1/2”	VR4625	Интегрированный
VG1.55	35 - 55	20 … 50	h3/8”-Rp1/2”	VR4625	Интегрированный
VG1.85	45 - 85	20 … 300	d3/4”-Rp3/4”	MB-DLE 407	Интегрированный
VG2.140	80 - 140	20 … 300	d3/4”-Rp3/4”	MB-DLE 407	Интегрированный
VG2.200	130 - 200	20 … 300	d3/4”-Rp3/4”	MB-DLE 407	Интегрированный
	130 - 200	20 … 300	d1”1/4-Rp1”1/4	MB-ZRDLE 412	Интегрированный
VG01.85 D	42 (52,5) - 90	20 … 300	d3/4”-Rp3/4”	MB-DLE 407	Интегрированный
VG2.120 D	(40) 80 - 120	20 … 300	d3/4”-Rp3/4”	MB-ZRDLE 407	Интегрированный
VG2.160 D	(60) 110 - 160	20 … 300	d3/4”-Rp3/4”	MB-ZRDLE 407	Интегрированный
VG2.210 D	(80) 150 - 210	20 … 100	d1”1/4-Rp1”1/4	MB-ZRDLE 412	Интегрированный
	(80) 150 - 210	100 … 300	d3/4”-Rp3/4”	MB-ZRDLE 407	Интегрированный
	(80) 140 - 180	20 … 100	d3/4”-Rp3/4”	MB-ZRDLE 407	Интегрированный
VG3.290 D	(95) 190 - 290	20 … 60	d1”1/4-Rp1”1/4	MB-ZRDLE 412	Интегрированный
		60 … 300	d3/4”-Rp3/4”	MB-ZRDLE 407	Интегрированный
VG3.360 D	(120) 240 - 360	20 ... 30	d1”1/2-Rp2”	MB-ZRDLE 420	Интегрированный
		20 … 60	d1”1/4-Rp1”1/4	MB-ZRDLE 412	Интегрированный
		60 … 300	d3/4”-Rp3/4”	MB-ZRDLE 407	Интегрированный
VG4.460 D	(150) 300 - 460	20 ... 50	d1"1/2-Rp2”	MB-ZRDLE 420	Интегрированный
		20 … 100	d1”1/4-Rp1”1/4	MB-ZRDLE 412	Интегрированный
		100 … 300	d3/4”-Rp3/4”	MB-ZRDLE 407	Интегрированный
VG2.120 DP	(40) 80 - 120	20 … 300	d333-3/4”-Rp3/4”	MB-VEF 407	Интегрированный
		20 … 100	d332-3/4”-Rp3/4”	MB-VEF 407	Интегрированный
VG2.160 DP	(60) 110 - 160	20 … 300	d347-3/4”-Rp3/4”	MB-VEF 407	Интегрированный
		20 … 100	d345-3/4”-Rp3/4”	MB-VEF 407	Интегрированный
VG2.210 DP	(80) 150 - 210	20 … 40	d1”1/4-Rp1”1/4	MB-VEF 412	Интегрированный
	(80) 150 - 210	40 … 100	d346-3/4”-Rp3/4”	MB-VEF 407	Интегрированный
	(80) 150 - 180	100 … 300	d345-3/4”-Rp3/4”	MB-VEF 407	Интегрированный
VG3.290 DP	(70) 190 - 290	20 … 60	d1”1/4-Rp1”1/4	MB-VEF 412	Интегрированный
		60 … 300	d3/4”-Rp1”	MB-VEF 407	Внешний 1"
VG3.360 DP	(80) 240 - 360	20 … 60	d1”1/2-Rp2”	MB-VEF 420	Карманный фильтр
		20 … 30	d1”1/4-Rp1”1/4	MB-VEF 412	Интегрированный
		60 ... 300	d3/4”-Rp1”	MB-VEF 407	Внешний 1"

Подбор газовых рамп

Модель	Мощностной диапазон [кВт]	Диапазон давлений природного газа для максимальной мощности [мбар]	Газовая рампа	Газовый клапан	Фильтр
VG4.460 DP/V	(100) 300 - 460	20 … 100	d1”1/2-Rp2”	MB-VEF 420	Карманный фильтр
		100 … 300	d1”1/4-Rp1”1/4	MB-VEF 412	Интегрированный
		100 … 300	d3/4”-Rp1”	MB-VEF 407	Внешний 1"
VG4.610 DP/V	(130) 390 - 610	20 … 40	d1”1/2-Rp2”	MB-VEF 420	Карманный фильтр
		40 … 60	d1”1/4-Rp1”1/4	MB-VEF 412	Интегрированный
		60 … 300	d3/4”-Rp1”	MB-VEF 407	Внешний 1"
VG5.950 DP	(170) 510 - 950	20 … 40	s2”-Rp2”	VGD 20-5011	Внешний 2"
		40 … 50	d1”1/2-Rp2”	MB-VEF 420	Карманный фильтр
		50 … 100	d1”1/4-Rp2”	MB-VEF 412	Внешний 1"1/2
		100 … 300	d3/4”-Rp1”	MB-VEF 407	Внешний 2"
VG5.1200 DP	(250) 750 - 1 160	20 … 35	s65-DN65	VGD 40-065	Внешний DN65
		35 … 40	s2”-Rp2”	VGD 20-5011	Внешний 2"
		40 … 50	d1”1/2-Rp2”	MB-VEF 420	Карманный фильтр
		50 … 100	d1”1/4-Rp2”	MB-VEF 412	Внешний 2"
VG6.1600 DP	(300) 890 - 1 600	30 … 40	s80-DN80 /TC	VGD 40-080	Внешний DN80
		40 … 50	s65-DN65 /TC	VGD 40-065	Внешний DN65
		50 … 70	s2”-Rp2” /TC	VGD 20-5011	Внешний 2"
		70 … 100	d1”1/2-Rp2” /TC	MB-VEF 420	Карманный фильтр
		100 … 300	d1”1/4-Rp2” /TC	MB-VEF 412	Внешний 2"
VG6.2100 DP	(400) 1 180 - 1 907	40 … 50	s80-DN80 /TC	VGD 40-080	Внешний DN80
		50 … 60	s65-DN65 /TC	VGD 40-065	Внешний DN65
		60 … 70	s2”-Rp2” /TC	VGD 20-5011	Внешний 2"
		70 … 100	d1”1/2-Rp2” /TC	MB-VEF 420	Карманный фильтр
		100 … 300	d1”1/4-Rp2” /TC	MB-VEF 412	Внешний 2"
VG2.120 M	(30) 80 - 120	20 … 300	d3/4”-Rp3/4” /TC	MBC300	Интегрированный
VG2.160 M	(40) 110 - 160	20 … 300	d3/4”-Rp3/4” /TC	MBC300	Интегрированный
VG2.210 M	(80) 136 - 210	20 … 300	d3/4”-Rp3/4” /TC	MBC300	Интегрированный
VG3.290 M	(50) 190 - 290	20 … 300	d3/4”-Rp1”1/4 /TC	MBC300	Интегрированный
VG3.360 M	(60) 240 - 360	20 … 40	d1”1/2-Rp1”1/2 /TC	MBC700	Интегрированный
		40 … 300	d3/4”-Rp1”1/4 /TC	MBC300	Интегрированный
VG4.460 M	(86) 300 - 460	20 … 50	d1”1/2-Rp1”1/2 /TC	MBC700	Интегрированный
		50 … 300	d3/4”-Rp1”1/4 /TC	MBC300	Интегрированный
VG4.610 M	(90) 390 - 610	20 … 60	d1”1/2-Rp1”1/2 /TC	MBC700	Интегрированный
		60 … 300	d3/4”-Rp1”1/4 /TC	MBC300	Интегрированный
VG5.950 M	(160) 510 - 900	20 … 30	d65-DN65 /TC	MBC1900	Внешний DN65
		30 … 40	d2”-Rp2” /TC	MBC1200	Интегрированный
		40 … 300	d1”1/2-Rp2” /TC	MBC700	Интегрированный
		300	d3/4”-Rp1”1/4 /TC	MBC300	Интегрированный
VG5.1200 M	(160) 750 - 1 200	20 … 25	d65-DN65 /TC	MBC1900	Внешний DN65
		25 … 30	d2”-Rp2” /TC	MBC1200	Интегрированный
		30 … 300	d1”1/2-Rp2” /TC	MBC700	Интегрированный
		300	d3/4”-Rp1”1/4 /TC	MBC300	Интегрированный
VG6.1600 M	(300) 890 - 1 600	20 … 25	s65-DN65 /TC	VGD 40-065	Внешний DN65
		20 … 25	d65-DN65 /TC	MBC1900	Внешний DN65
		25 … 30	d2”-Rp2” /TC	MBC1200	Интегрированный
		30 … 300	d1”1/2-Rp2” /TC	MBC700	Интегрированный
VG6.2100 M	(400) 1 180 - 1 907	20 … 25	s65-DN65 /TC	VGD 40-065	Внешний DN65
		20 … 60	d65-DN65 /TC	MBC1900	Внешний DN65
		60 … 80	d2”-Rp2” /TC	MBC1200	Интегрированный
		80 … 300	d1”1/2-Rp2” /TC	MBC700	Интегрированный

Подбор газовых рамп

Модель	Мощностной диапазон [кВт]	Диапазон давлений природного газа для максимальной мощности [мбар]	Газовая рампа	Газовый клапан	Фильтр
VGL2.120	35 - 120	20 … 300	d3/4"-Rp3/4"	MB-DLE 407	Интегрированный
VGL2.210	100 - 190	20 … 300	d3/4"-Rp3/4"	MB-DLE 407	Интегрированный
VGL3.290 D	(95) 190 - 290	20 … 60	d1"1/4-Rp1"1/4	MB-ZRDLE 412	Интегрированный
		60 … 300	d3/4"-Rp3/4"	MB-ZRDLE 407	Интегрированный
VGL3.360 D	(120) 240 - 360	20 ... 30	d1"1/2-Rp2"	MB-ZRDLE 420	Интегрированный
		20 … 60	d1"1/4-Rp1"1/4	MB-ZRDLE 412	Интегрированный
		60 … 300	d3/4"-Rp3/4"	MB-ZRDLE 407	Интегрированный
VGL4.460 DP	(168) 300 - 460	20 … 100	d1"1/2-Rp2"	MB-VEF 420	Карманный фильтр
		100 … 300	d1"1/4-Rp1"1/4	MB-VEF 412	Интегрированный
		100 … 300	d3/4"-Rp1"	MB-VEF 407	Внешний 1"
VGL4.610 DP	(190) 360 - 610	20 … 40	d1"1/2-Rp2"	MB-VEF 420	Карманный фильтр
		40 … 60	d1"1/4-Rp1"1/4	MB-VEF 412	Интегрированный
		60 … 300	d3/4"-Rp1"	MB-VEF 407	Внешний 1"
VGL05.700 DP	(200) 350 - 700	20 … 40	s2"-Rp2"	VGD 20-5011	Внешний 2"
		40 … 50	d1"1/2-Rp2"	MB-VEF 420	Карманный фильтр
		50 … 100	d1"1/4-Rp2"	MB-VEF 412	Внешний 1"1/2
		100 … 300	d3/4"-Rp1"	MB-VEF 407	Внешний 1"
VGL05.1000 DP	(240) 530 - 1000	20 … 35	s65-DN65	VGD 40-065	Внешний DN65
		35 … 40	s2"-Rp2"	VGD 20-5011	Внешний 2"
		40 … 50	d1"1/2-Rp2"	MB-VEF 420	Карманный фильтр
		50 … 100	d1"1/4-Rp2"	MB-VEF 412	Внешний 1"1/2
		100 … 300	d3/4"-Rp1"	MB-VEF 407	Внешний 1"
VGL06.1600 DP	(300) 800 - 1600	30 … 40	s80-DN80	VGD 40-080	Внешний DN80
		40 … 50	s65-DN65	VGD 40-065	Внешний DN65
		50 … 70	s2"-Rp2"	VGD 20-5011	Внешний 2"
		70 … 100	d1"1/2-Rp2"	MB-VEF 420	Карманный фильтр
		100 … 300	d1"1/4-Rp2"	MB-VEF 412	Внешний 2"
VGL06.2100 DP	(480) 1100 - 2050	40 … 50	s80-DN80	VGD 40-080	Внешний DN80
		50 … 60	s65-DN65	VGD 40-065	Внешний DN65
		60 … 70	s2"-Rp2"	VGD 20-5011	Внешний 2"
		70 … 100	d1"1/2-Rp2"	MB-VEF 420	Карманный фильтр
		100 … 300	d1"1/4-Rp2"	MB-VEF 412	Внешний 2"

Основные филиалы и глобальная партнёрская сеть

Обращайтесь за детальной информацией
о наших партнёрах

contact@elco-burners.com

ELCO снимает с себя ответственность за опечатки и неверное толкование настоящего каталога и сохраняет за собой право изменения данных и характеристик оборудования без предварительного уведомления - 1.8 - 02/12/2014

Филиалы:

Germany
Dreieichstrasse, 10
64546 Moerfelden
Walldorf
Tel. +49 06105 968-192
Fax +49 06105 968-199

Netherlands
Meerpaalweg, 1
1332 BB Almere
P.O. box 30048
1303 AA Almere
Tel. +31 088 695 73 11
Fax +31 088 695 73 90

France
14, rue du Saule Trapu
Parc d'activité du Moulin
91882 Massy
Tel. +33 01 60 13 64 64
Fax +33 01 60 13 64 65

England
Suite 3, The Crown House
Blackpole East,
Blackpole Road,
Worcester WR3 8SG
Tel. +44 01905 788010
Fax +44 01905 788011

Italy
Viale Roma, 41
28100 Novara
Tel. +39 0732 633590
Fax +39 0732 633599

Russia
Eniseyskaya str. 1, bld 1,
Office Center "LIRA", #415
129344 Moscow
Tel. +7 495 213 0300 #5700
Fax +7 495 213 0302

China
17A2, V-Capital Bldg.
No. 333 Xian Xia Road
200336 Shanghai
Tel. +86 21 6039 8691
Fax +86 21 6039 8620

К О Н Т А К Т Ы

www.elco-burners.com